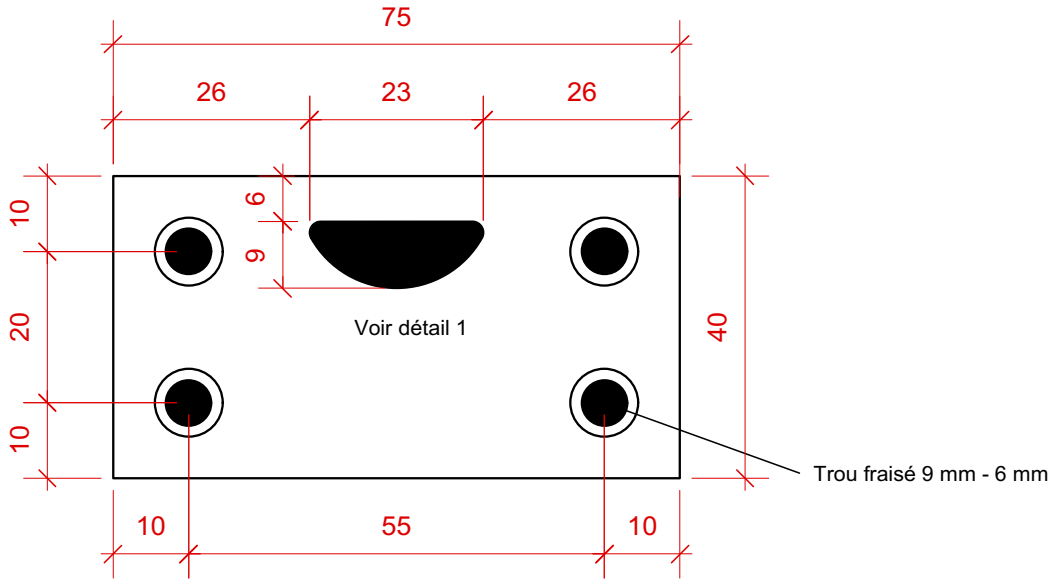

Vue en plan

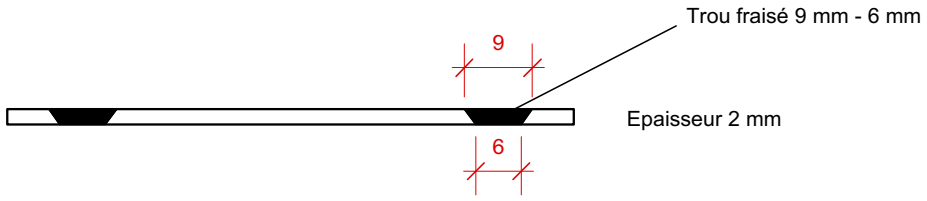

Vue de face

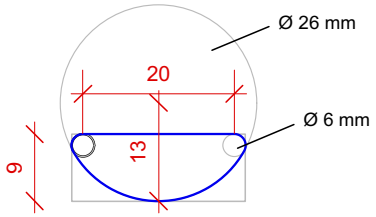

Détail 1

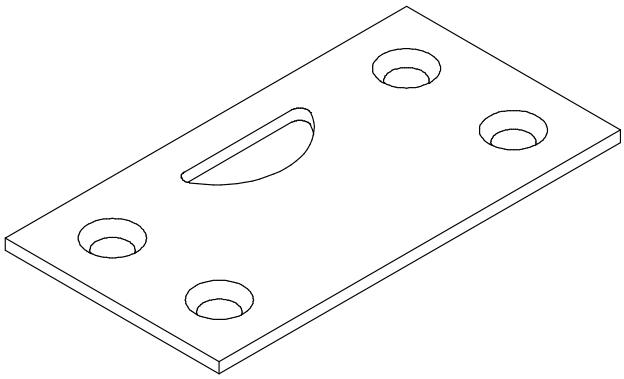

Echelle : 1
Date : 07 septembre 2020