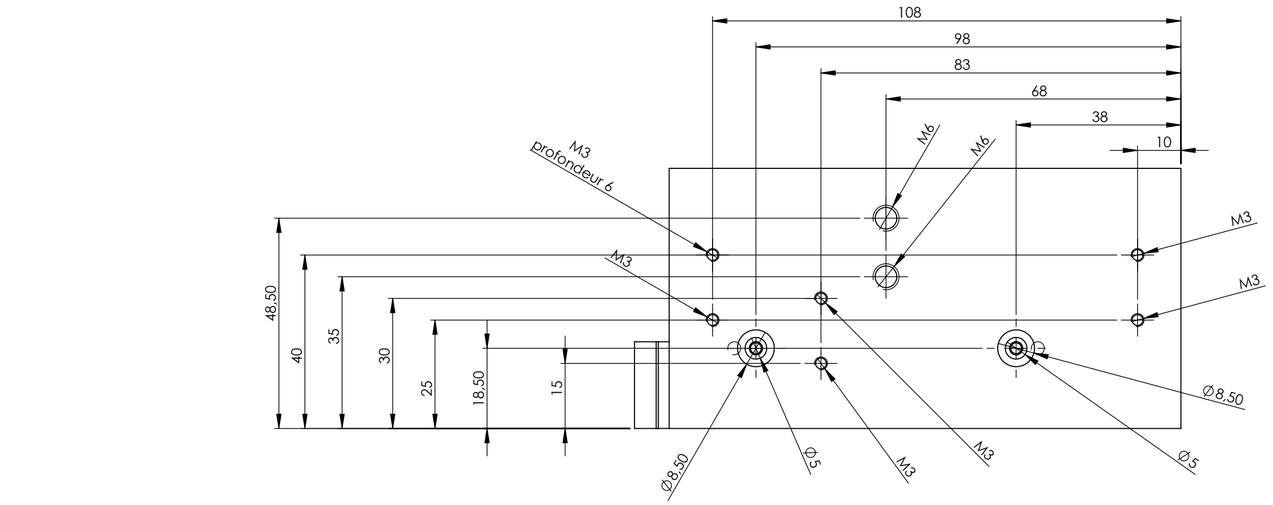

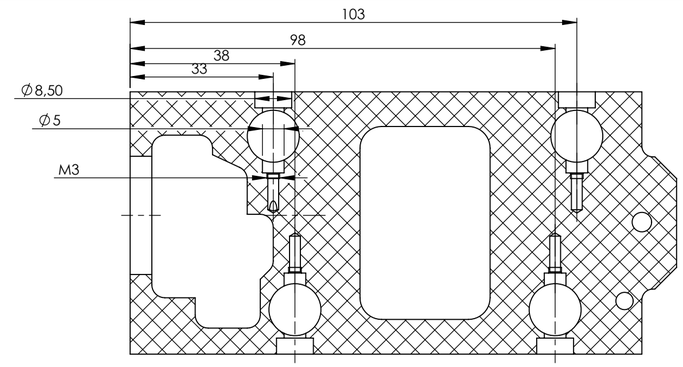

COUPE C-C

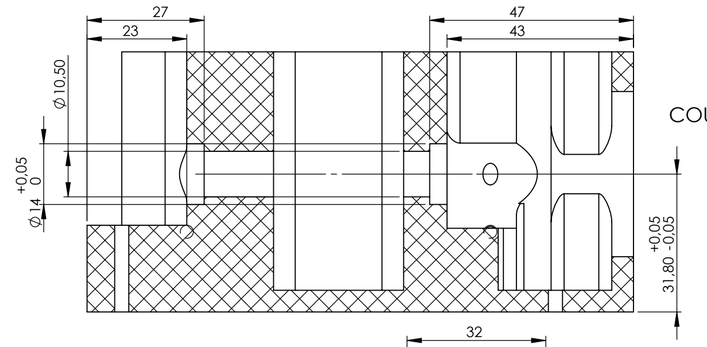

COUPE A-A

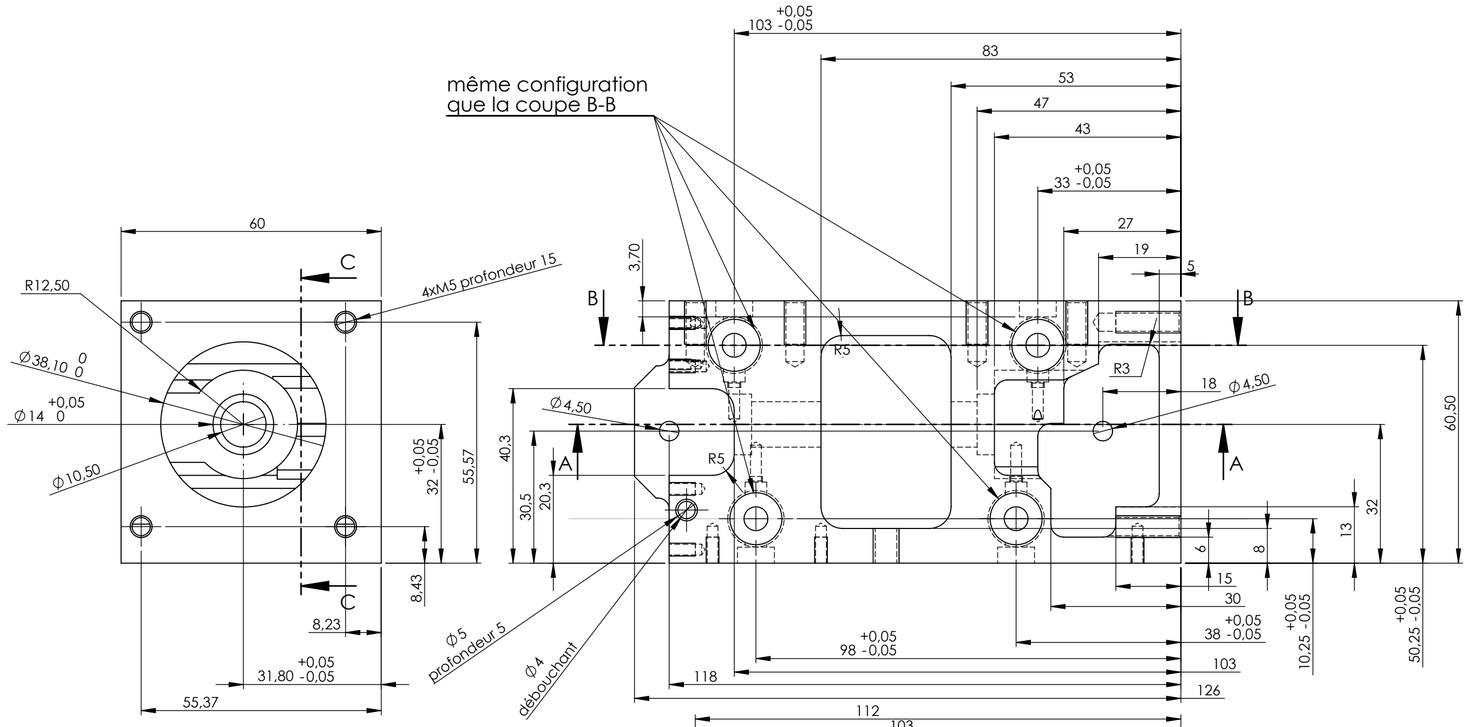

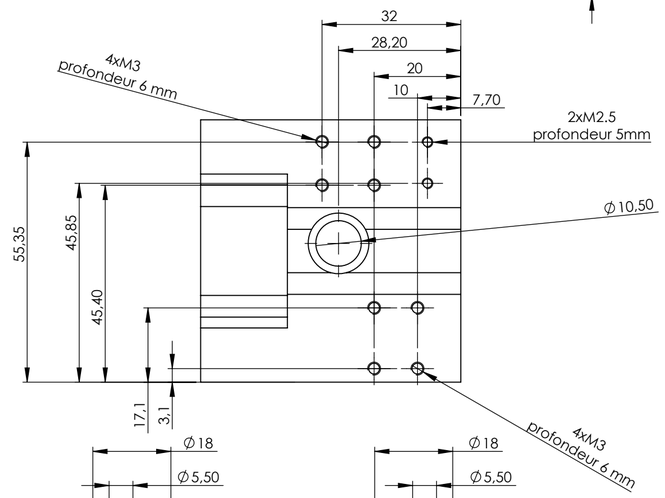

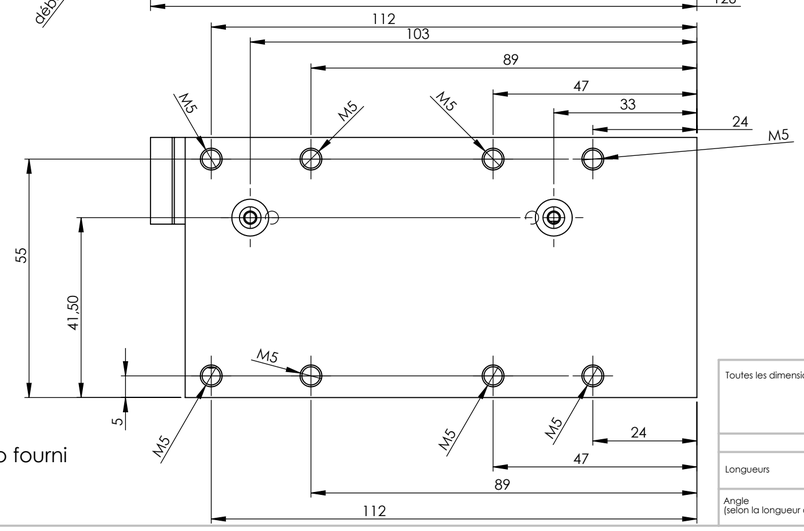

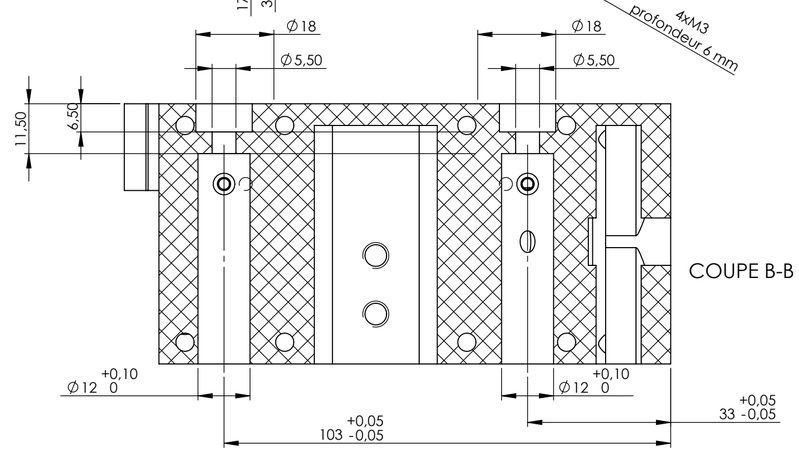

COUPE B-B

côtes manquantes, se référer au fichier step fourni

Toutes les dimensions sont en mm					Rev.	Auteur	Modifications	Date
					A	Serre	Création	12/05/20
Tolérances Générales								
Longueurs	≤6	>6 à 30	>30 à 120	>120				
	+/- 0,1	+/-0,2	+/-0,3	+/-0,5				
Angle (selon la longueur du petit côté)	≤10	>10 à 50	>50 à 120	>120				
	± 1°	± 30'	± 20'	± 10'				

MATERIAU: Pom-C noir
FINITION:
MASSE:

TITRE: bloc-moteur-X

No. DE PLAN XW-USI-032-A

A2

ECHELLE:1:1

FEUILLE 1 SUR 1