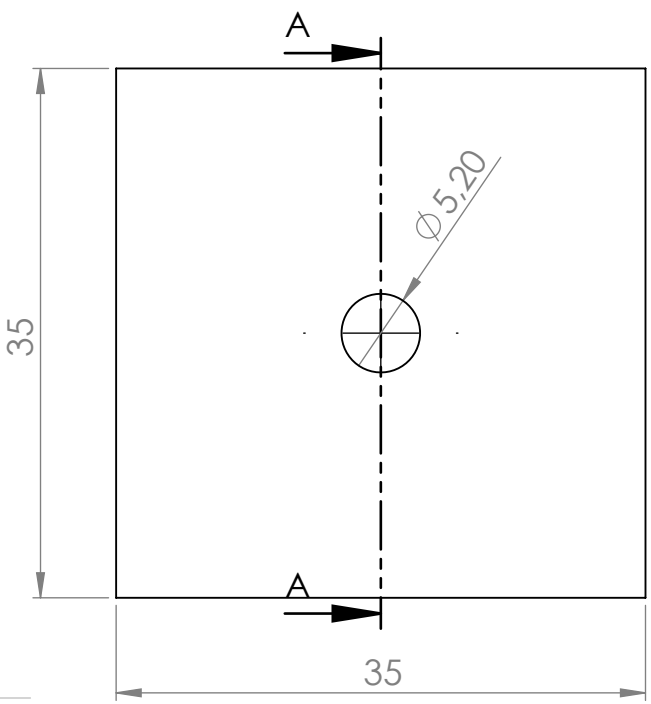


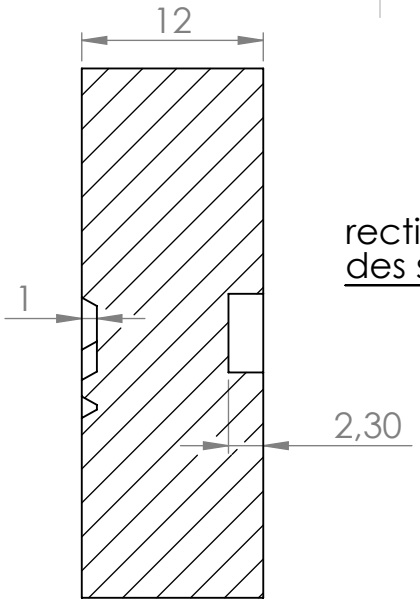


COUPE A-A

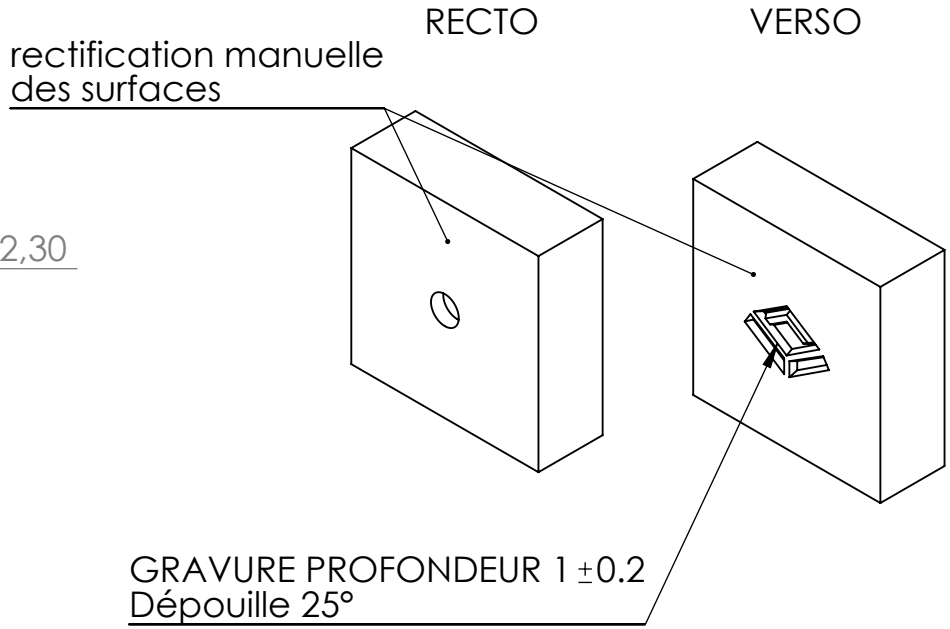


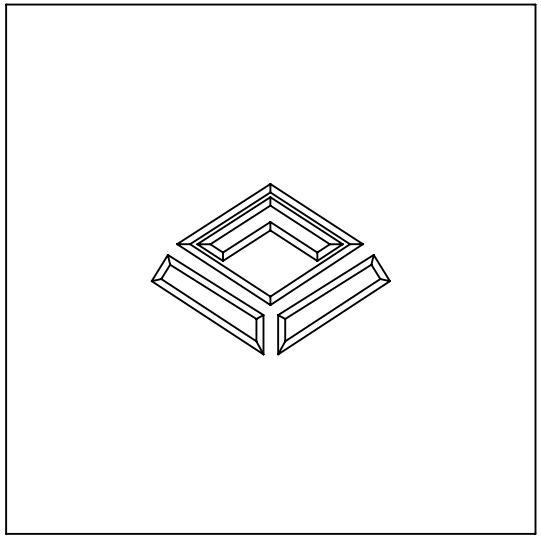

| | | | | | | |
|---|---|---|---|---|---|---|
| SAUF INDICATION CONTRAIRE:<br>LES COTES SONT EN MILLIMETRES<br>ETAT DE SURFACE:<br>TOLERANCES:<br>LINEAIRES:<br>ANGULAIRES: | FINITION: | | | | CASSER LES ANGLES VIFS | NE PAS CHANGER L'ECHELLE / REVISION |
| | NOM | SIGNATURE | DATE | | | TITRE: TEST GRAVURE LOGO PYCTOGRAMME |
| AUTEUR | CHIGNARD | | 24/08/2020 | | | |
| VERIF. | | | | | | |
| APPR. | | | | | | |
| FAB. | | | | | | |
| QUAL. | | | | MATERIAU: ALUMINIUM Sans ref | | No. DE PLAN: TAMPON — A4 |
| | | | | MASSE: | | ECHELLE: sans — FEUILLE 1 SUR 1 |