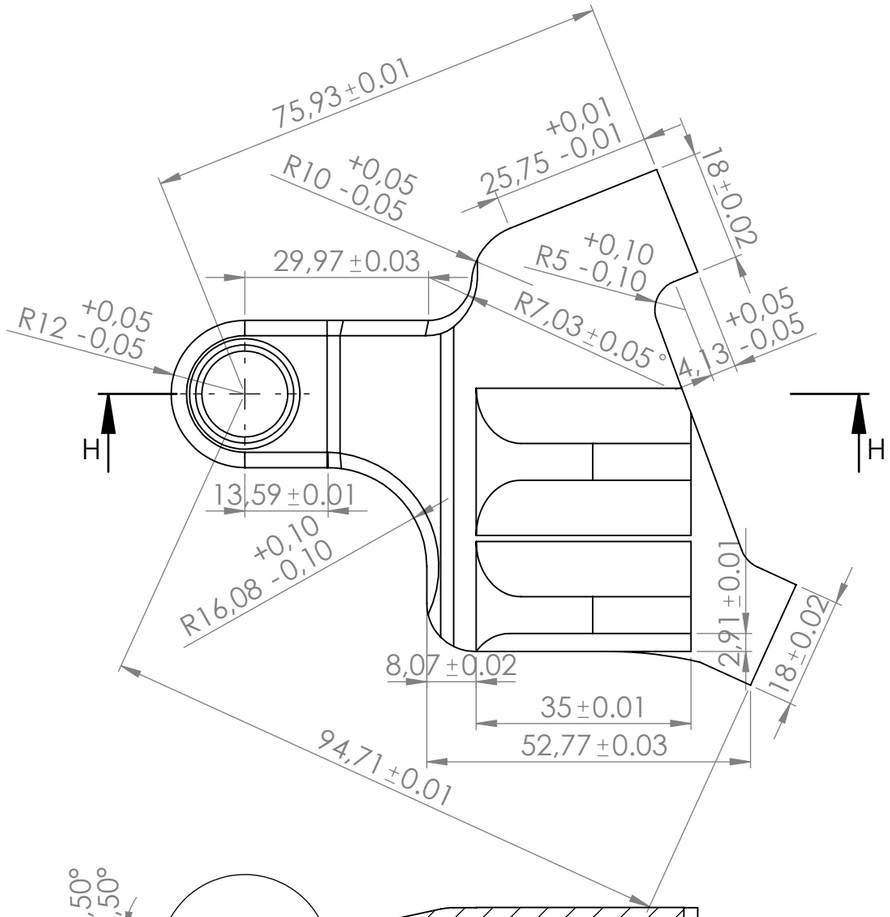

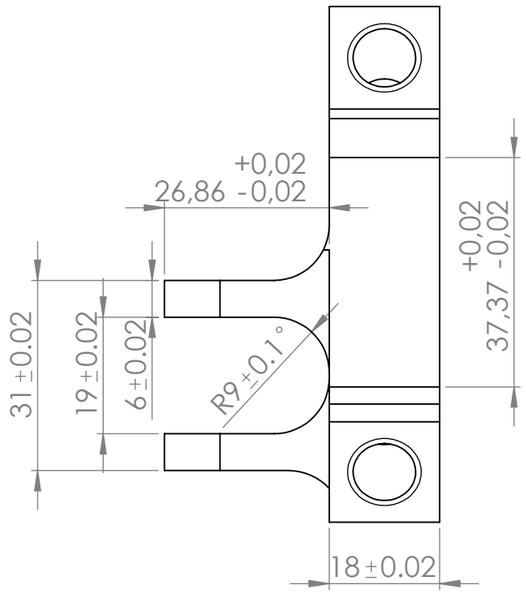

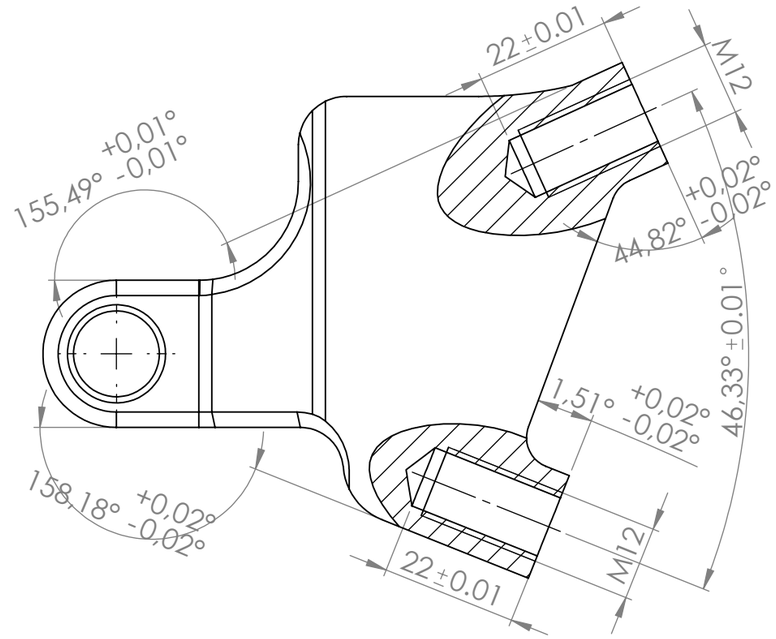

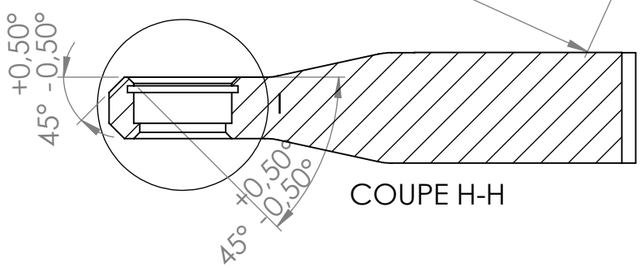

COUPE H-H

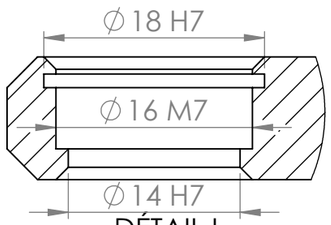

DÉTAIL I
ECHELLE 2 : 1

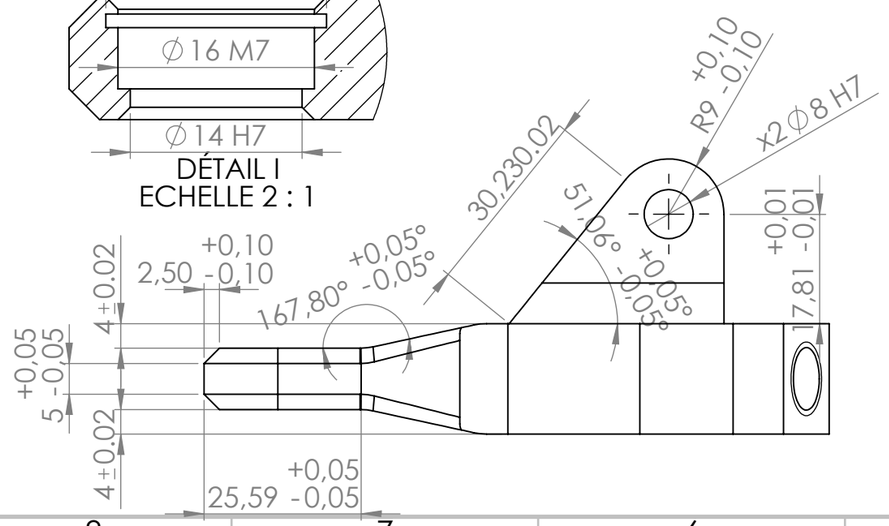

ESTACA FORMULA TEAM 12 Avenue Paul DELOUVRIER 78180 Montigny-Le-Bretonneux			fs.contact@estaca.eu 06 45 64 78 96
	DATE	NOM	No. DE PLAN
DESS.	27/09/2020		Y GAUCHE
VERIF.	27/09/2020	P.SOULLIER	
REV.	A		
FEUILLE	1		
ECHELLE	1:1	Quantité : 1	A3
MATERIAU:			

Produit d'éducation SOLIDWORKS – A titre éducatif uniquement.