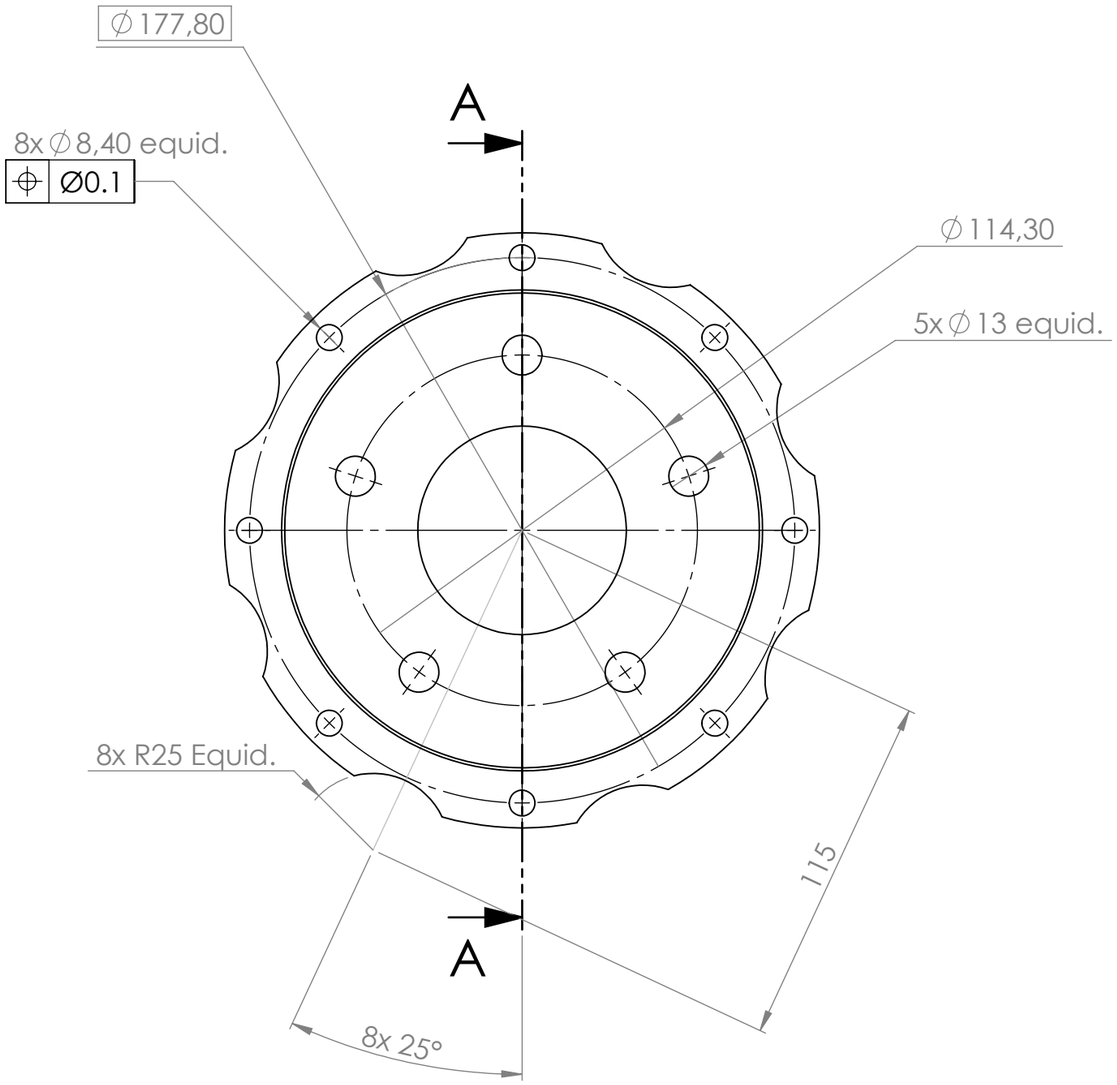

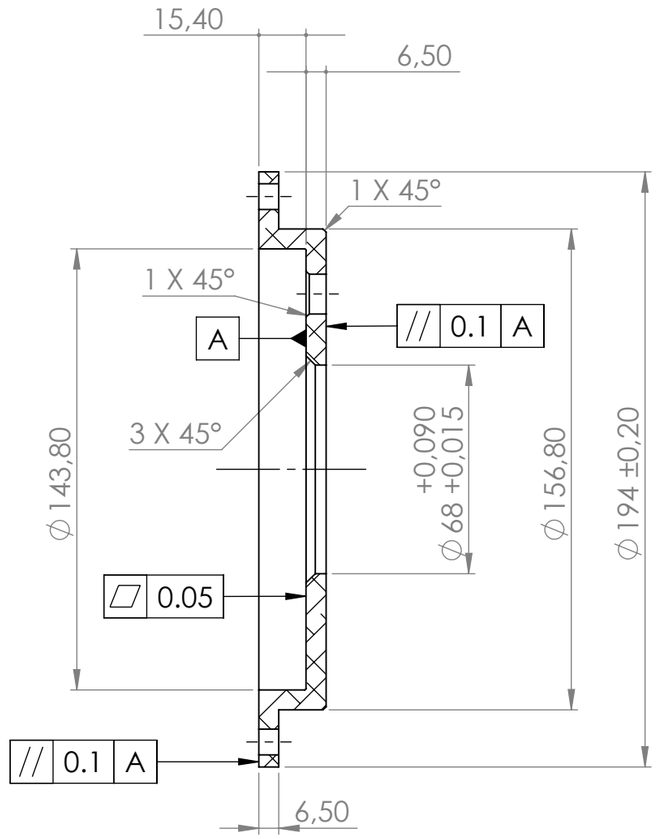

COUPE A-A

ECHELLE 1 : 2

SAUF INDICATION CONTRAIRE: LES COTES SONT EN MILLIMETRES ETAT DE SURFACE: TOLERANCES: LINEAIRES: ANGULAIRES:	FINITION:			CASSER LES ANGLES VIFS	NE PAS CHANGER L'ECHELLE	REVISION	
	NOM	SIGNATURE	DATE		TITRE:		
AUTEUR							
VERIF.							
APPR.							
FAB.							
QUAL.				MATERIAU: 7075	No. DE PLAN bol alu frein		A3
				MASSE:	ECHELLE:1:5	FEUILLE 1 SUR 1	