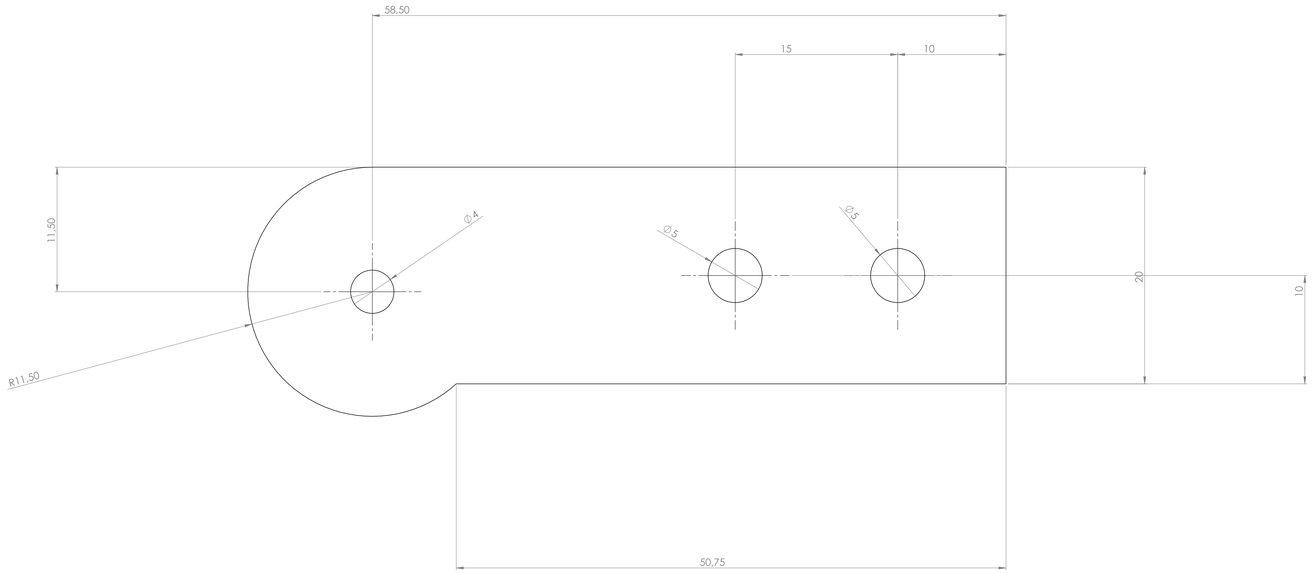

SAUF INDICATION CONTRAIRE: LES COTES SONT EN MILLIMETRES ETAT DE SURFACE: TOLERANCES: LINEAIRE: ANGULAIRES:	FINITION:		CASSER LES ANGLES VIFS	NE PAS CHANGER L'ECHELLE	REVISION:
	NOM	SIGNATURE	DATE	TITRE:	
AUTEUR:					
VERIF.:					
APPR.:					
FAB.:					
QUAL.:				MATERIAU:	No. DE PLAN: Pièce2 A0
				MASSE:	ECHELLE:5:1 FEUILLE 1 SUR 1