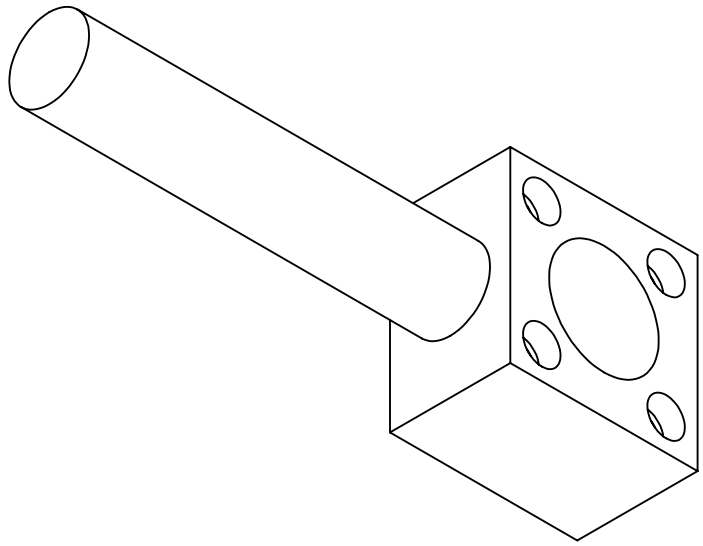

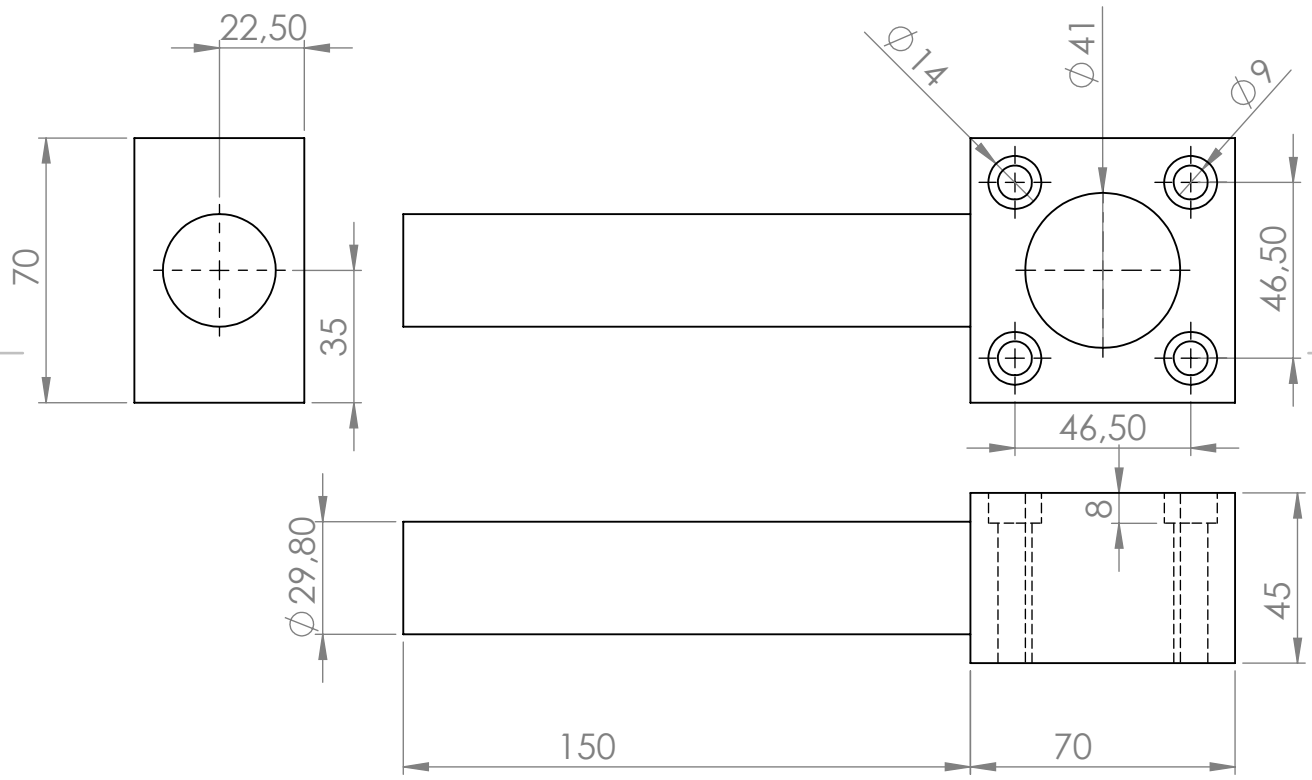

SAUF INDICATION CONTRAIRE: LES COTES SONT EN MILLIMETRES ETAT DE SURFACE: TOLERANCES: LINEAIRES: ANGULAIRES:	FINITION:			CASSER LES ANGLES VIFS	NE PAS CHANGER L'ECHELLE	REVISION	
	NOM	SIGNATURE	DATE		TITRE:		
AUTEUR							
VERIF.							
APPR.							
FAB.							
QUAL.				MATERIAU: acier	No. DE PLAN accessoire	A4	
				MASSE:	ECHELLE:1:5	FEUILLE 1 SUR 1	