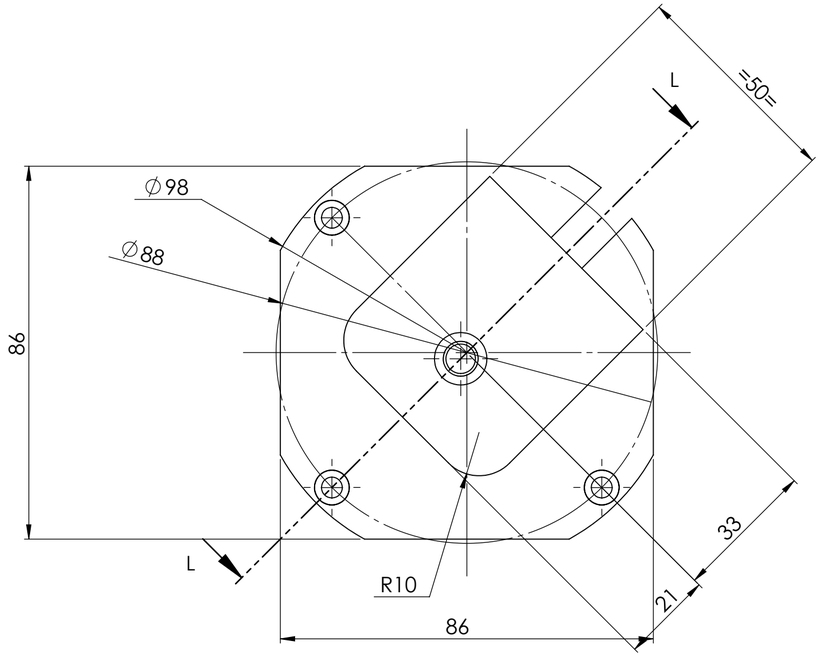

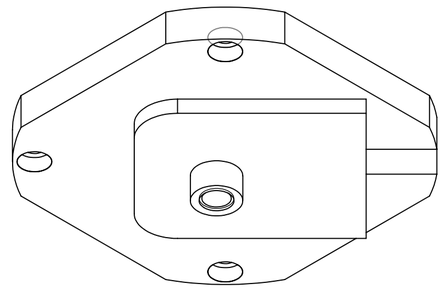

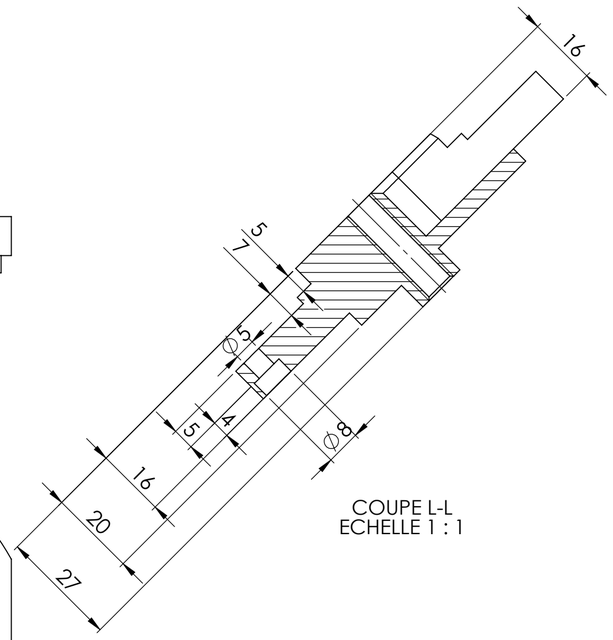

COUPE L-L
ECHELLE 1 : 1

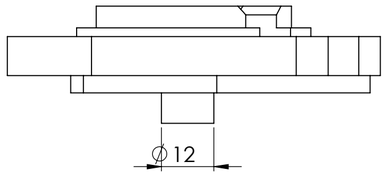

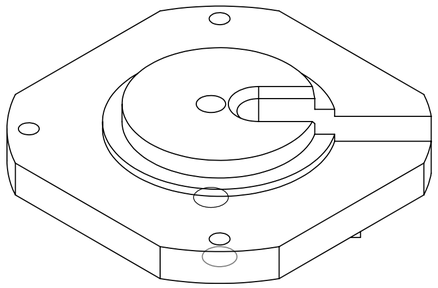

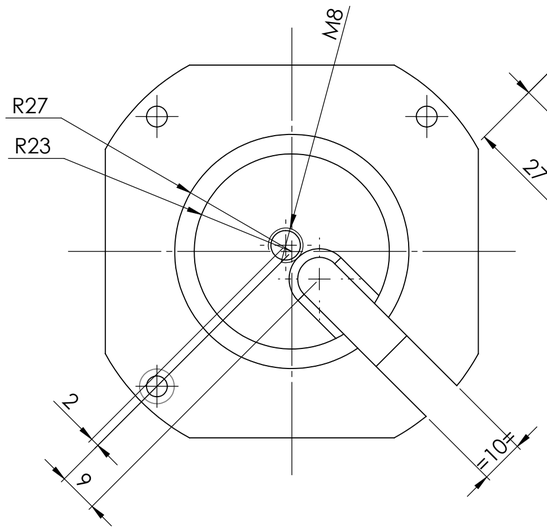

Toutes les dimensions sont en mm					Rev.	Auteur	Modifications	Date
					A	NH RICHER	Création	31/03/2020
Tolérances Générales								
Longueurs	≤6	>6 à 30	>30 à 120	>120				
	+/- 0,1	+/-0,2	+/-0,3	+/-0,5				
Angle (selon la longueur du petit côté)	≤10	>10 à 50	>50 à 120	>120				
	± 1°	± 30'	± 20'	± 10'				

ROBOPLANET
09-81-13-40-87
6 rue Dieng Kuntz
44307 Nantes cedex

MATERIAU: POM-C Noire
FINITION:
MASSE:

TITRE: SUPPORT BAC

No. DE PLAN: ALTI_USI_98 — A2

ECHELLE:2:1 — FEUILLE 1 SUR 1