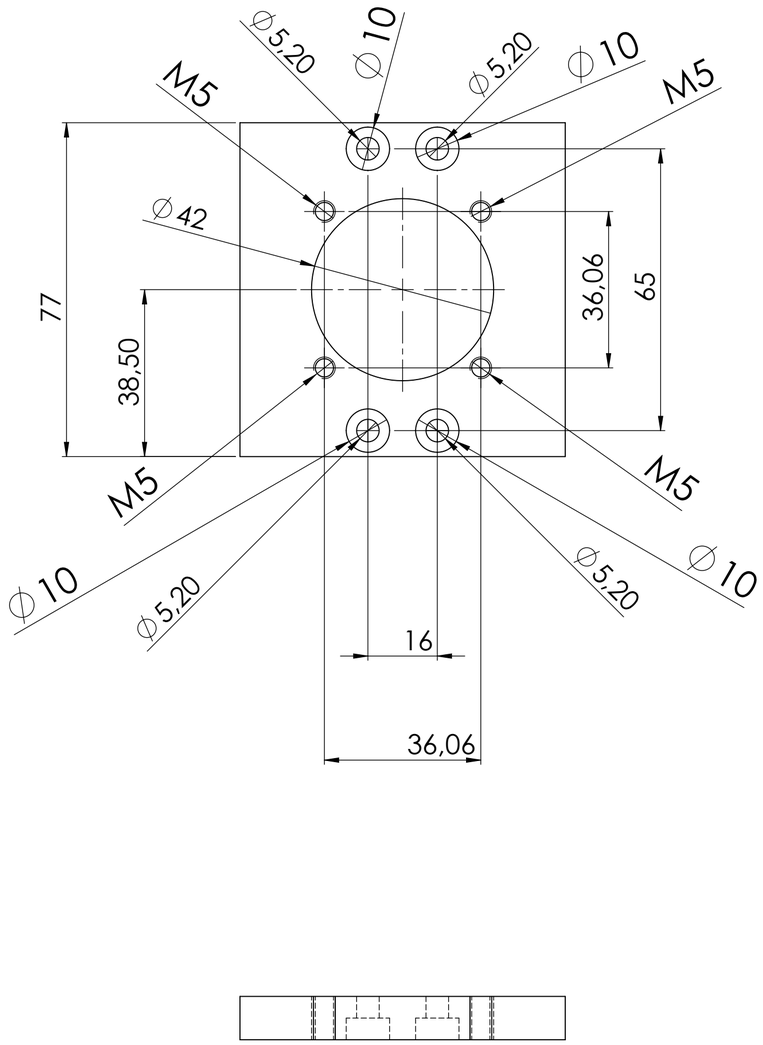

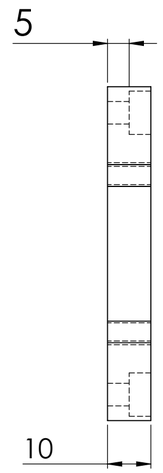

Toutes les dimensions sont en mm					Rev.	Auteur	Modifications	Date
					A	Serre	Création	12/05/20
Tolérances Générales								
Longueurs	≤6	>6 à 30	>30 à 120	>120				
	+/- 0,1	+/-0,2	+/-0,3	+/-0,5				
Angle (selon la longueur du petit côté)	≤10	>10 à 50	>50 à 120	>120				
	± 1°	± 30'	± 20'	± 10'				

ROBOPLANET
09-81-13-40-87
6 rue Dieng Kuntz
44307 Nantes cedex

MATERIAU: ALUMINIUM
FINITION:
MASSE:

TITRE: support glissiere 1

No. DE PLAN: WS-USI-004-Aa

A2

ECHELLE:1:1

FEUILLE 1 SUR 1