Adaptateur pour objectif de caméra

Biseautage des angles extérieurs à 40°

Matériau aluminium, coloris noir mat

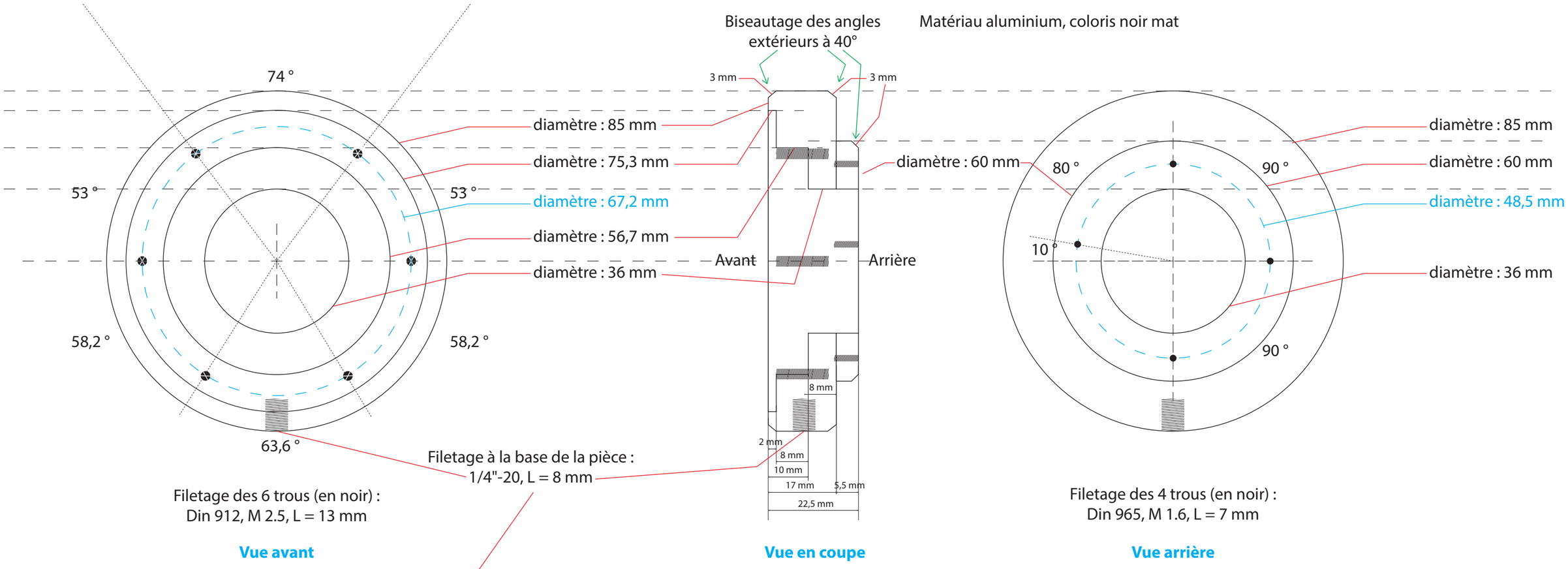

Filetage à la base de la pièce : 1/4"-20, L = 8 mm

Filetage des 6 trous (en noir) : Din 912, M 2.5, L = 13 mm

Vue avant

Vue en coupe

Filetage des 4 trous (en noir) : Din 965, M 1.6, L = 7 mm

Vue arrière

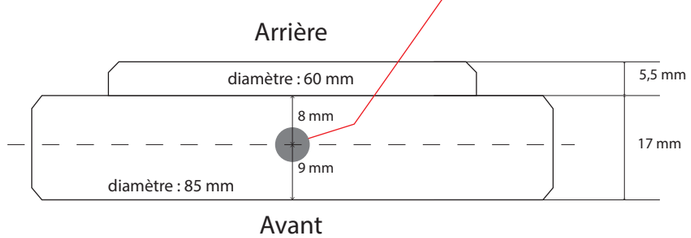
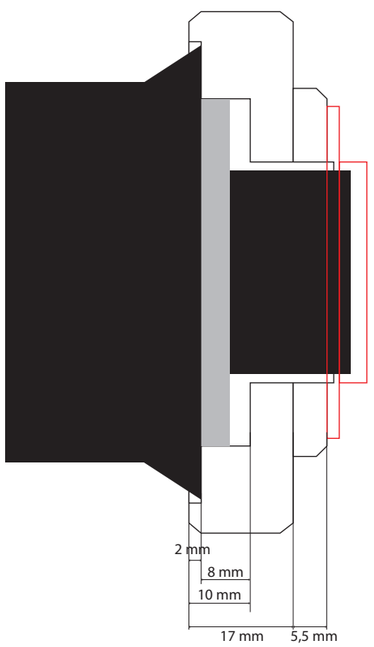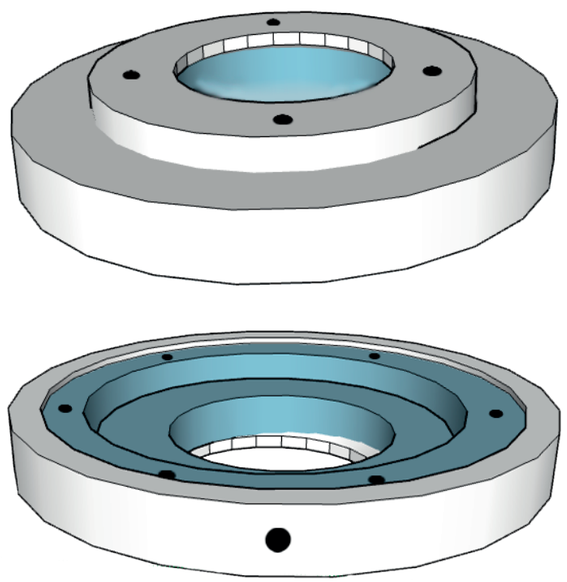
Vue de dessous