COUPE A-A

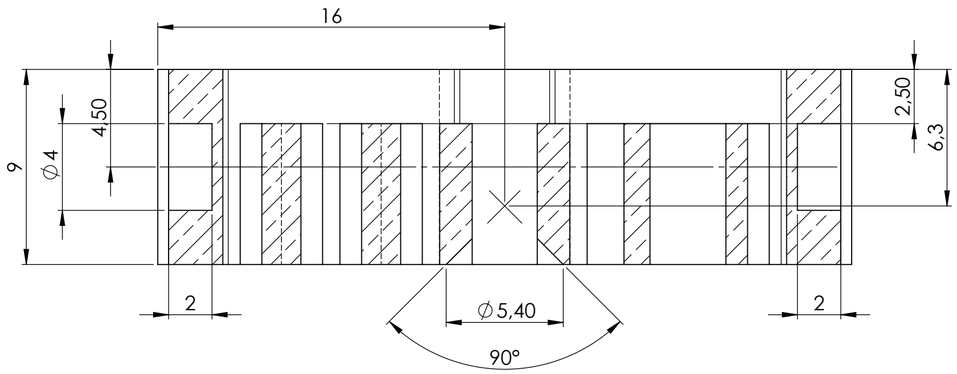

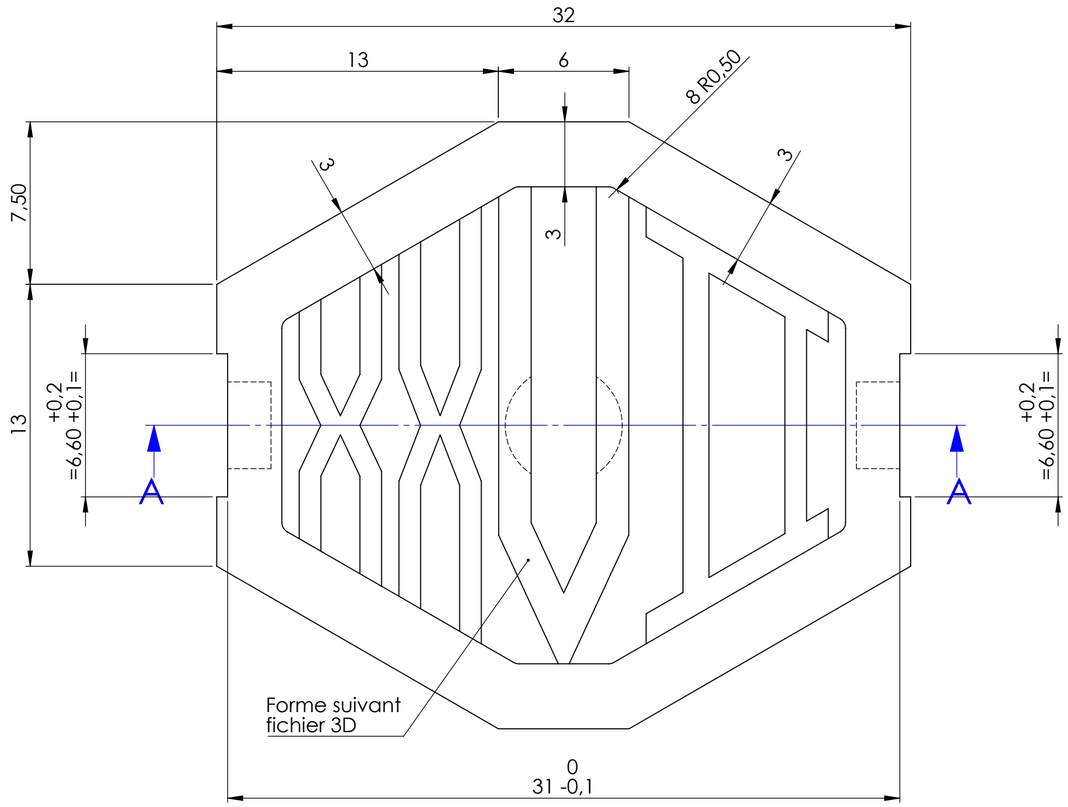

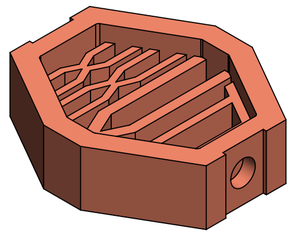

A	09/03/2020	JFX	Modification espacement lettrage
Ind	Date	Auteur	Modification

Etabli par : **J. Fatoux**	**Quantité: 1**	NOTA: Tolérance générale: JS13; js13 Rugosité générale: Ra 3.2 Matière: Cuivre	
Vérifié par : **J. Fatoux**			
Date : **22/02/2020**			
Format : **A2**	Description		
Echelle : **5:1**	**Pièce F**	**A**	1 / 1
Masse : **Kg**	Numero	Indice	Feuille