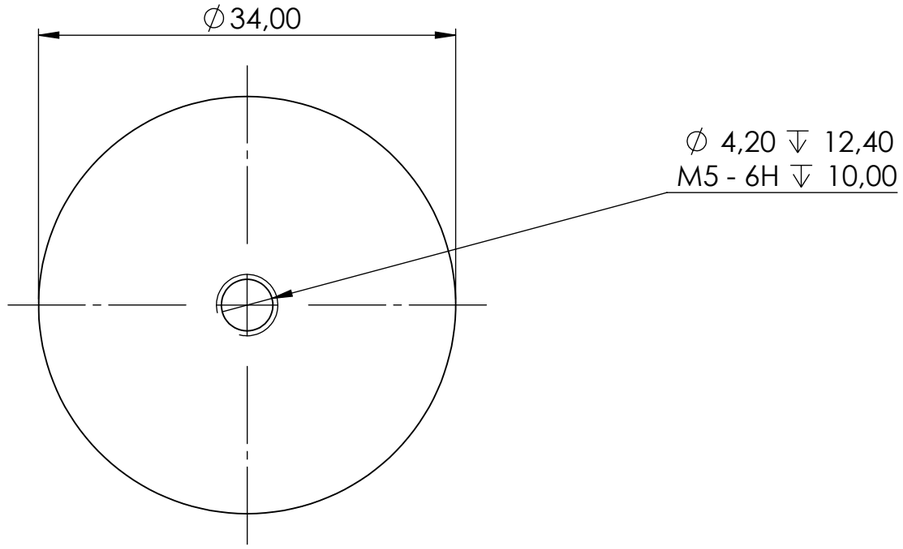

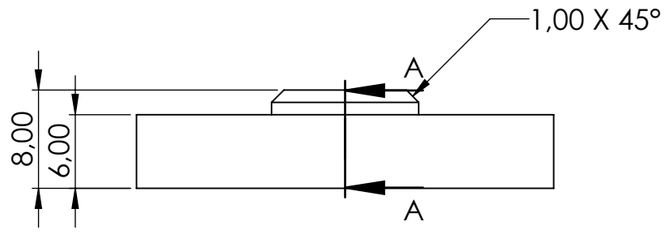

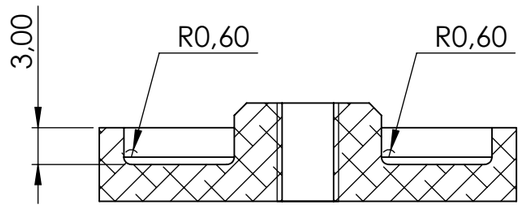

COUPE A-A

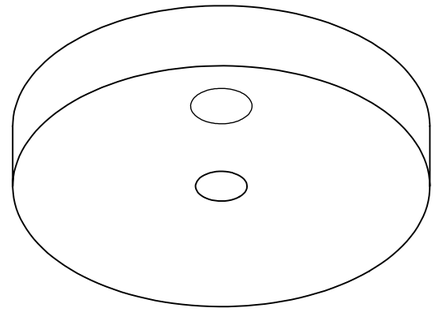

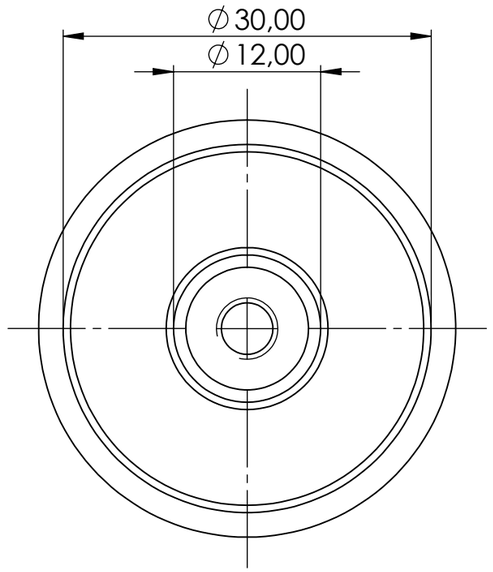

ind	nom	date	modification
			création

SAUF INDICATION CONTRAIRE:

-LES COTES SONT EN MILLIMETRES
-ETAT DE SURFACE: Ra 3,2
-TOLERANCE GENERALE :
ISO 2768 m-K
-Casser les angles vifs avec Ch. 0.5x0.5

NE PAS CHANGER L'ECHELLE | REVISION

	NAME	SIGNATURE	DATE
AUTHOR	Turyk		
VERIF.	Duterte		
APPR.			
FAB.			
QUAL.			

TITRE:

SAVIMEX
Parc Industriel des Bois de GRASSE
Tel: 04.93.70.41.31 Fax: 04.93.70.77.21

MATERIAU: Aluminium

MASSE: g

QUANTITE : 2

numéro plan: ASM_120-P_12

A3
ind.

ECHELLE: 2:1

PAGE 1