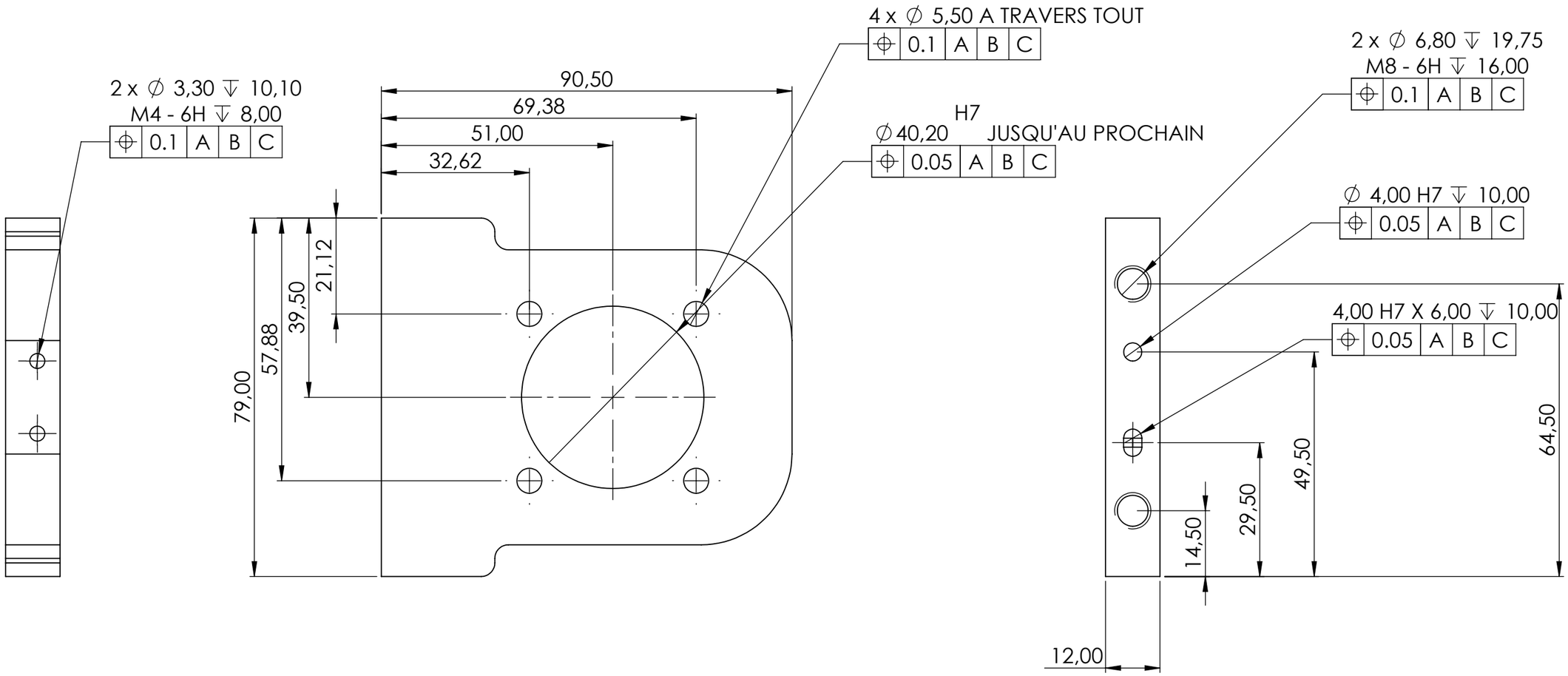

ind	nom	date	modification
			création

SAUF INDICATION CONTRAIRE:

-LES COTES SONT EN MILLIMETRES
-ETAT DE SURFACE: Ra 3.2
-TOLERANCE GENERALE :
ISO 2768 m-K
-Casser les angles vifs avec Ch. 0.5x0.5

NE PAS CHANGER L'ECHELLE | REVISION

	NAME	SIGNATURE	DATE
AUTHOR	Turyk		
VERIF.			
APPR.			
FAB.			
QUAL.			

MATERIAU: Aluminium

MASSE: g

QUANTITE : 1

TITRE:

SAVIMEX
Parc Industriel des Bois de GRASSE
Tel: 04.93.70.41.31 Fax: 04.93.70.77.21

numéro plan

Support Réducteur

A3
ind.

ECHELLE: 1:1

PAGE 1