VUE ARRIERE

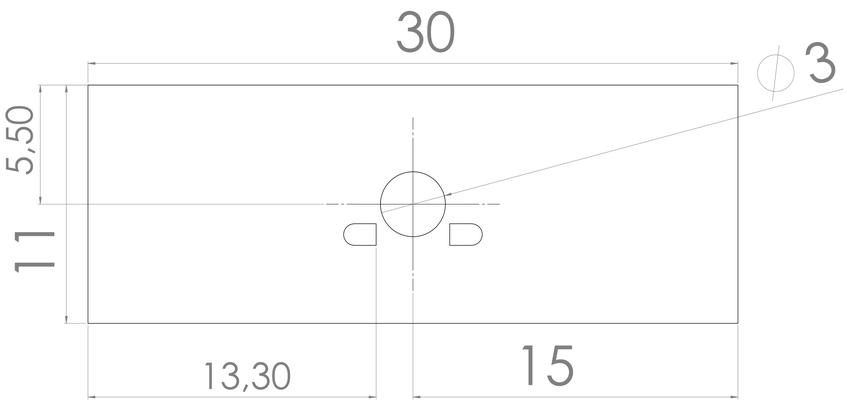

VUE FACE

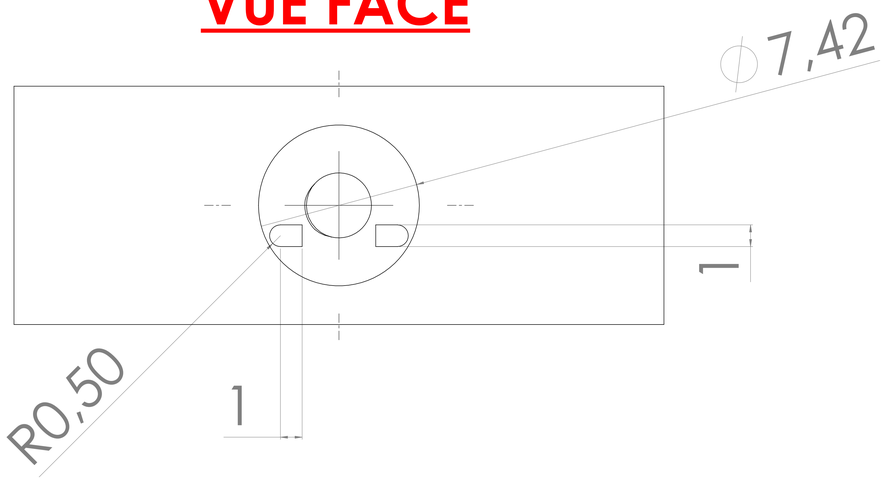

VUE DESSOUS

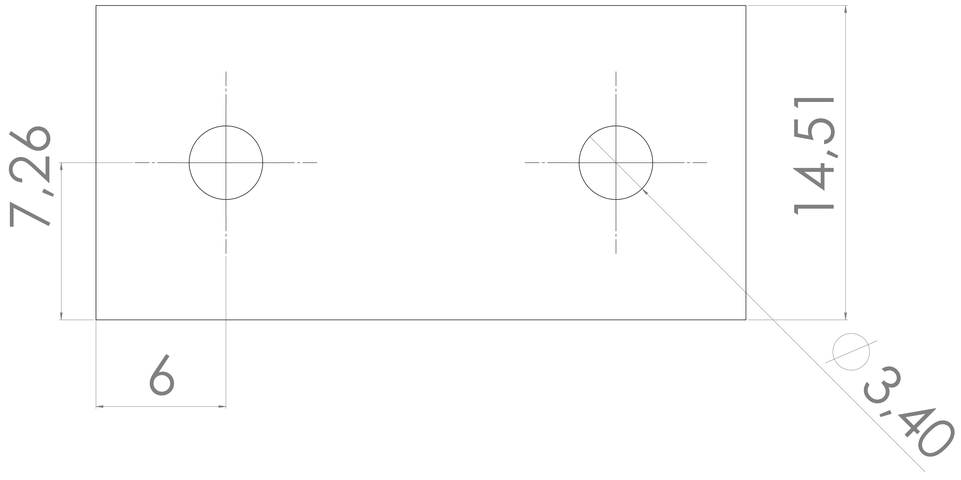

VUE 3D

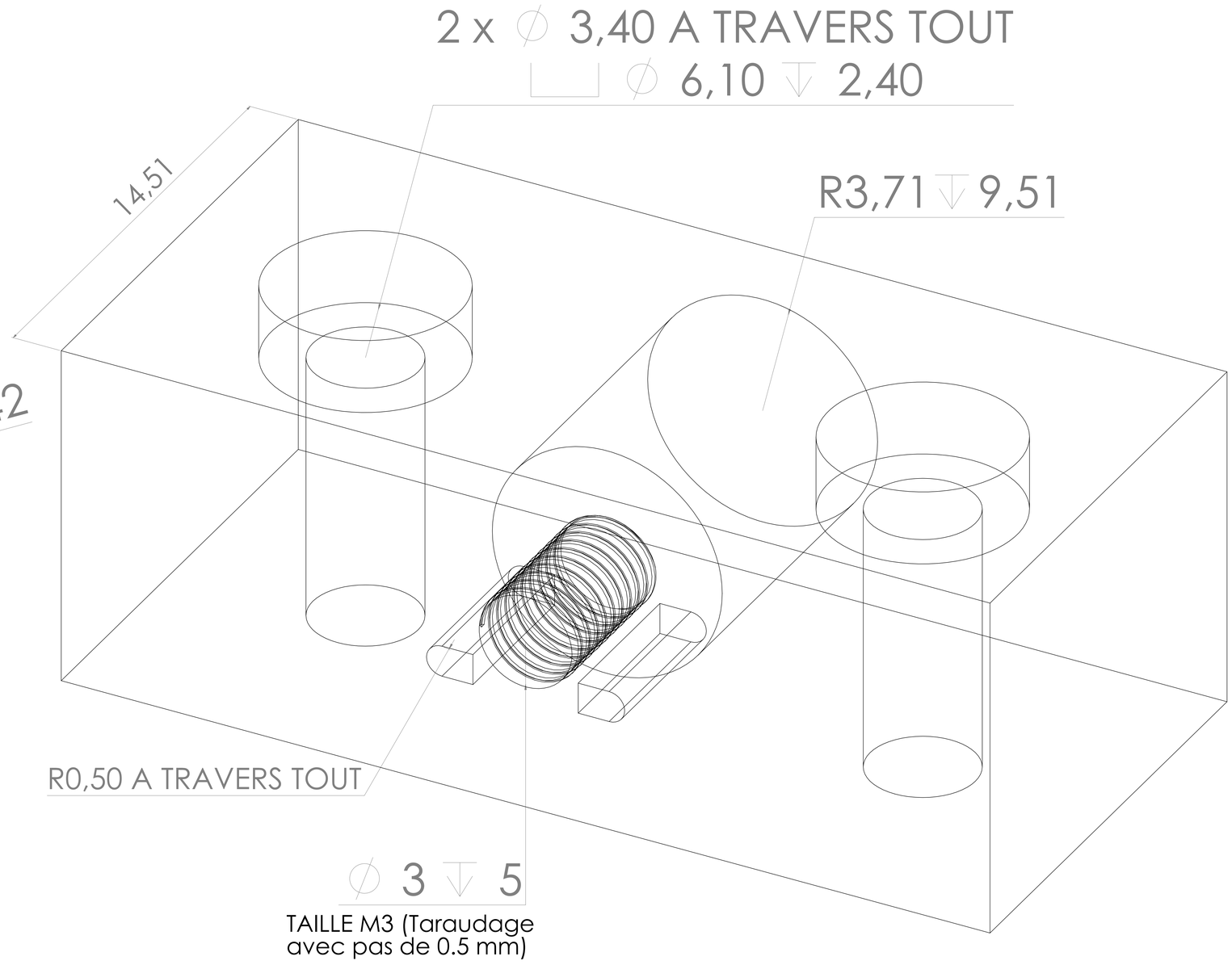

SAUF INDICATION CONTRAIRE: LES COTES SONT EN MILLIMETRES ETAT DE SURFACE: TOLERANCES: LINEAIRES: ANGULAIRES:	FINITION:		CASSER LES ANGLES VIFS	NE PAS CHANGER L'ECHELLE	REVISION
	NOM	SIGNATURE	DATE	TITRE:	
ALTER.:	FAKOUR Amir				
VERIF.:					
APPR.:					
FAB.:					
QUAL.:					
			MATERIAU: ACIER	No. DE PLAN: plan_support	A0
			MASSE:	ECHELLE:10:1	FEUILLE 1 SUR 1