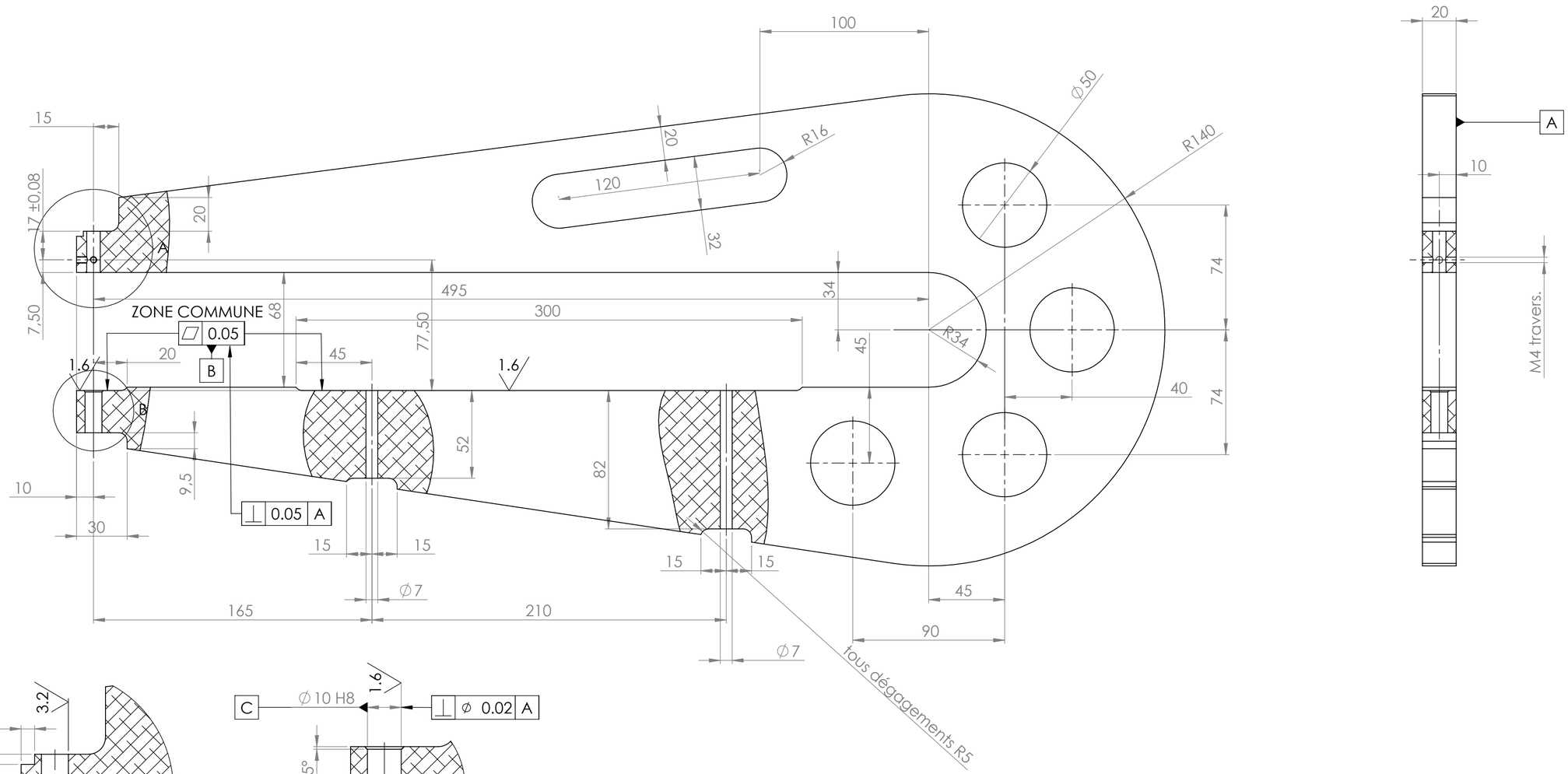

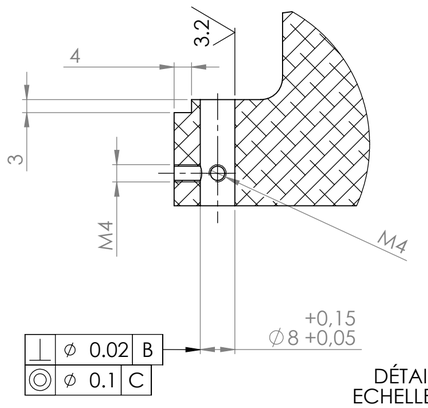

DÉTAIL A
ECHELLE 1 : 1

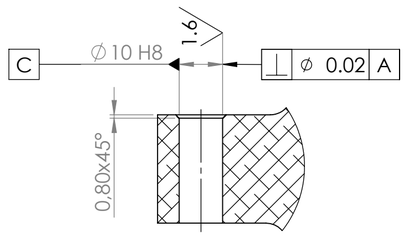

DÉTAIL B
ECHELLE 1 : 1

SAUF INDICATION CONTRAIRE: LES COTES SONT EN MILLIMETRES ETAT DE SURFACE: TOLERANCES: LINEAIRES: iso 2768 m/k ANGULAIRES:	FINITION:			CASSER LES ANGLES VIFS	NE PAS CHANGER L'ECHELLE	REVISION	
	NOM	SIGNATURE	DATE		TITRE:		
AUTEUR							
VERIF.							
APPR.							
FAB.							
QUAL.				MATERIAU: ALU 6061T6 OU 5083T6	No. DE PLAN ETRIER A48		A2
				MASSE:	ECHELLE:1:2	FEUILLE 1 SUR 1	