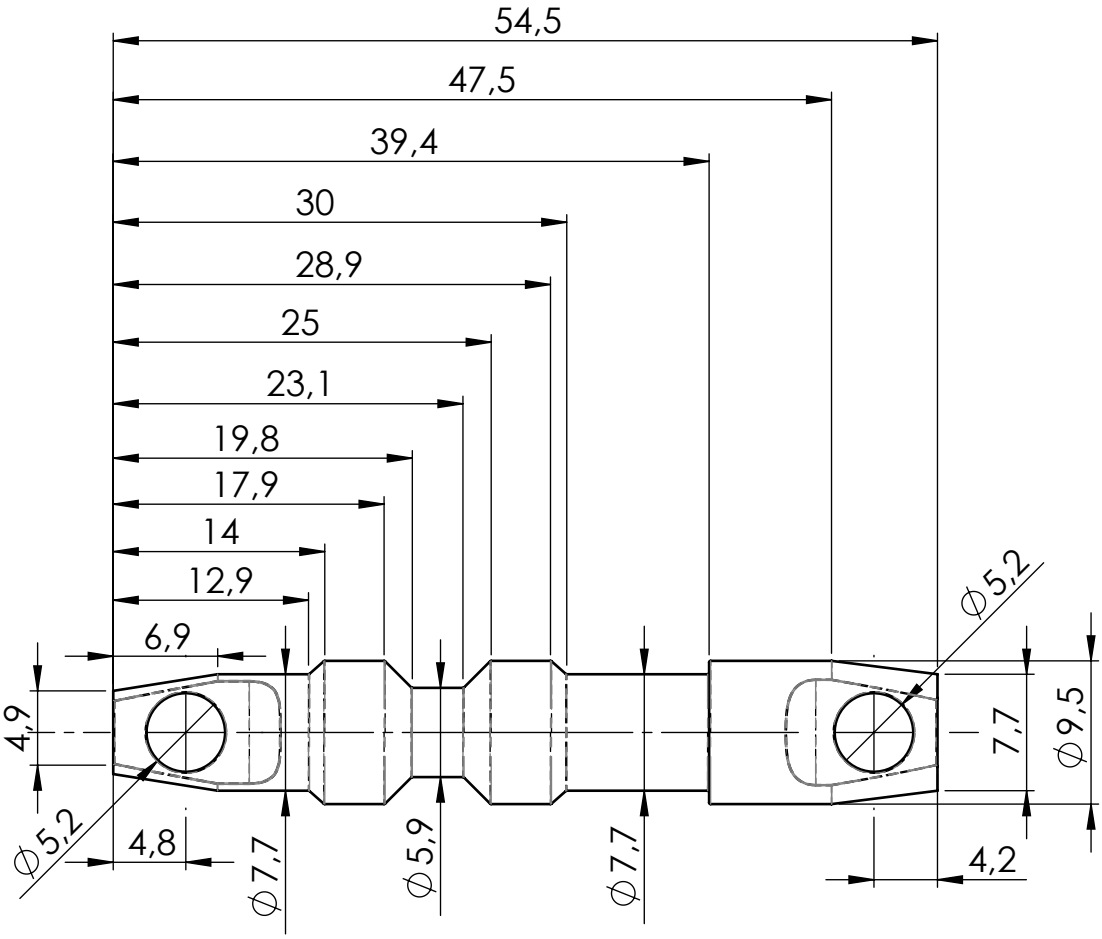

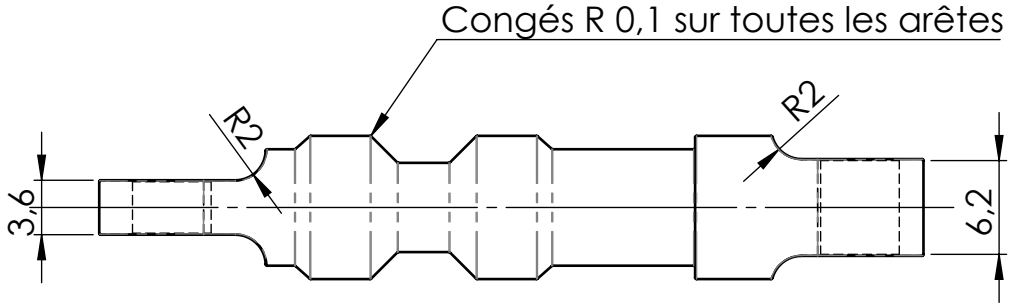

Matière: Acier inoxidable 316L
Echelle: 2:1