Châssis Fifish V6

Plaques Aluminium 5 mm d'épaisseur, bord ébavuré, 2 Unités

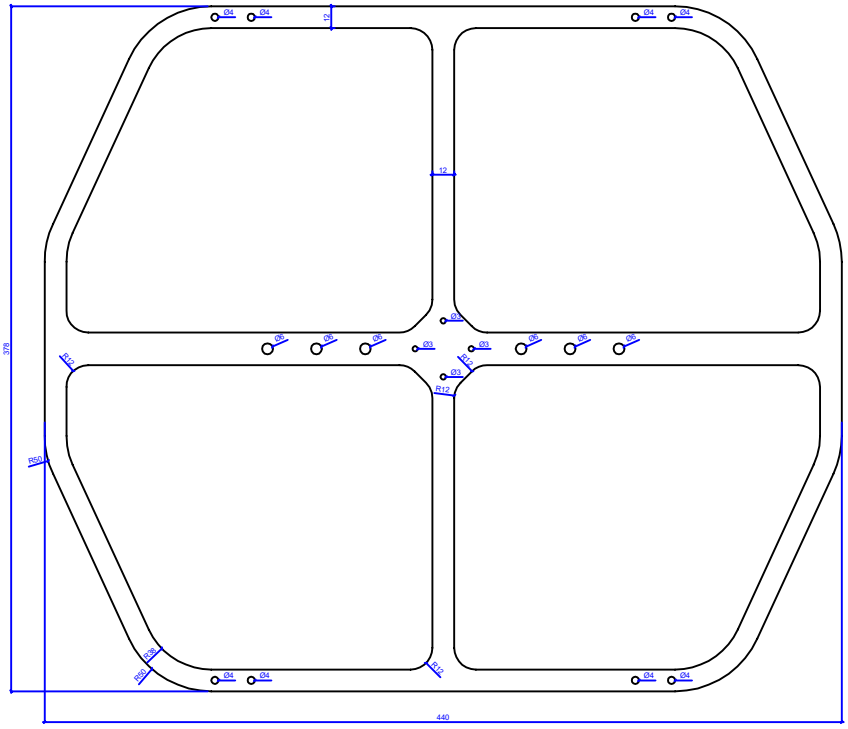

Entretoises Aluminium
5 mm d'épaisseur,
bord ébavuré, 4 Unités

2 percements à chaque extrémité
Filetage M4
profondeur utile 20 mm

Vue en plan

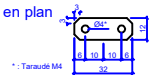

Vue en élévation

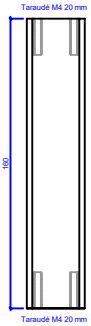

Coupe axiale

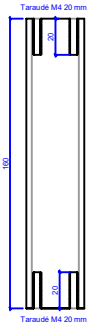

Plaque d'accrochage Aluminium 5 mm d'épaisseur, bord ébavuré, 1 Unité

3 percements taraudés, filetage M6, profondeur utile 5 mm

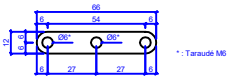

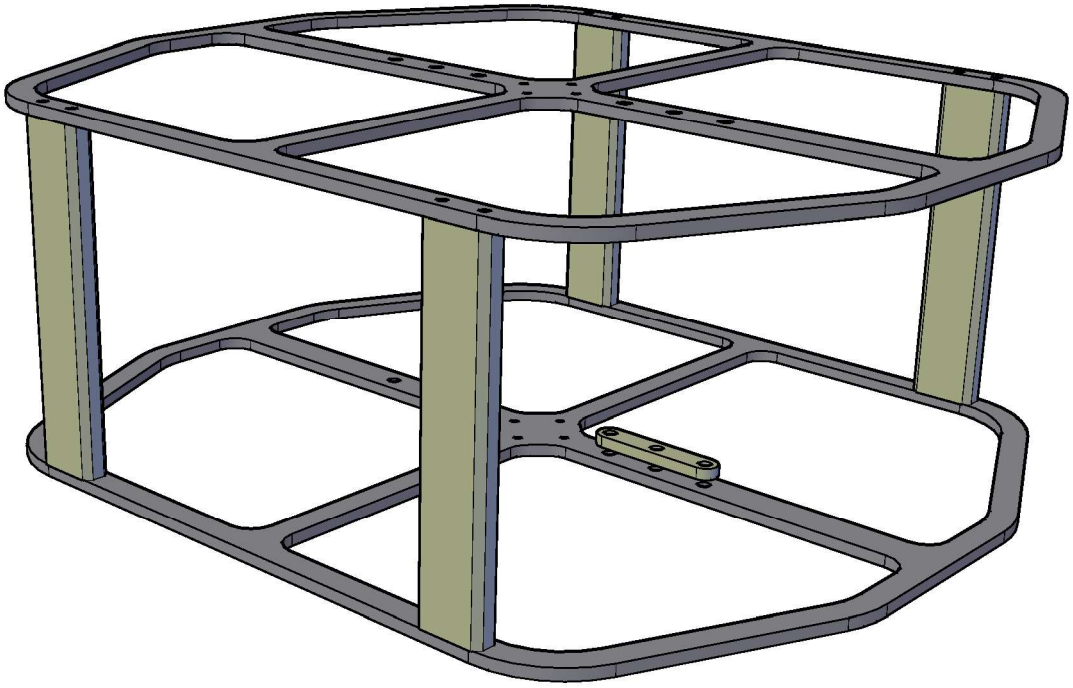

1 châssis en Aluminium, 7 éléments