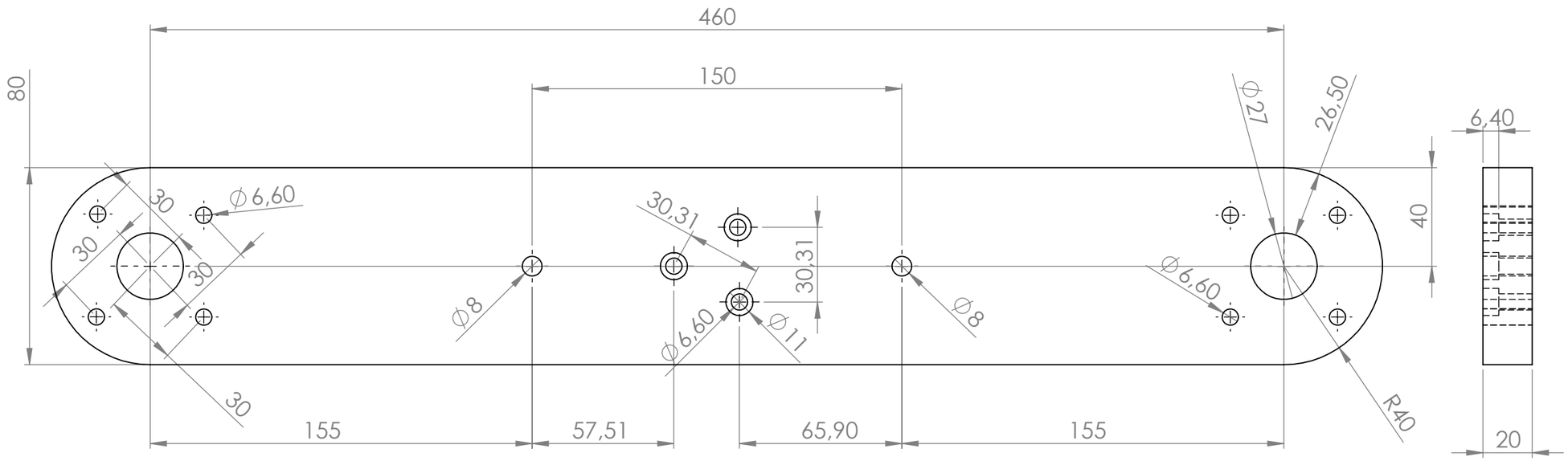

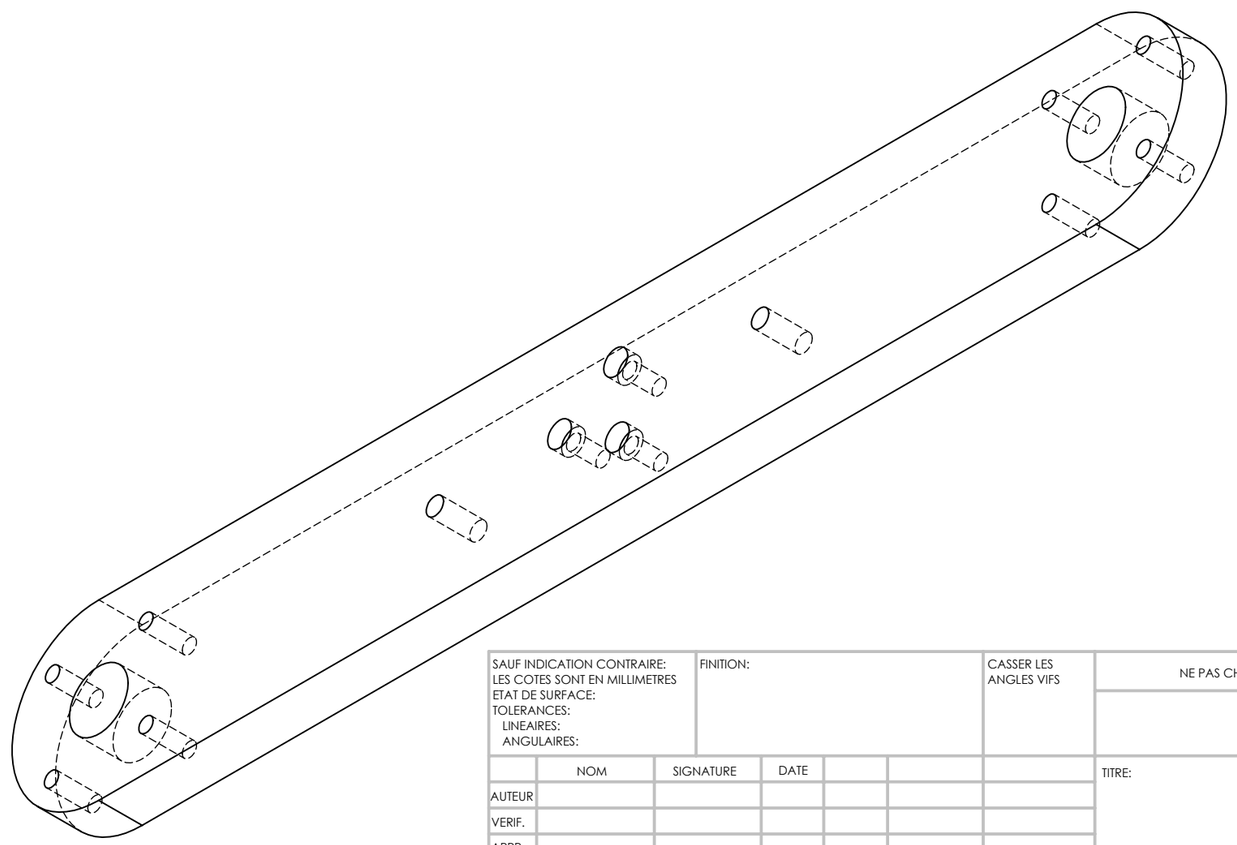

SAUF INDICATION CONTRAIRE: LES COTES SONT EN MILLIMETRES ETAT DE SURFACE: TOLERANCES: LINEAIRES: ANGULAIRES:		FINITION:				CASSER LES ANGLES VIFS	NE PAS CHANGER L'ECHELLE / REVISION
	NOM	SIGNATURE	DATE				TITRE:
AUTEUR							
VERIF.							
APPR.							
FAB.							
QUAL.				MATERIAU:			No. DE PLAN support_moteur A3
				MASSE:			ECHELLE:1:5 FEUILLE 1 SUR 1