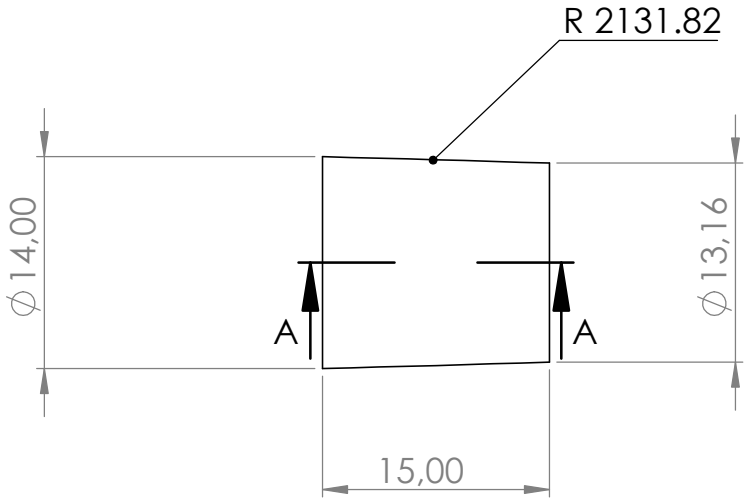

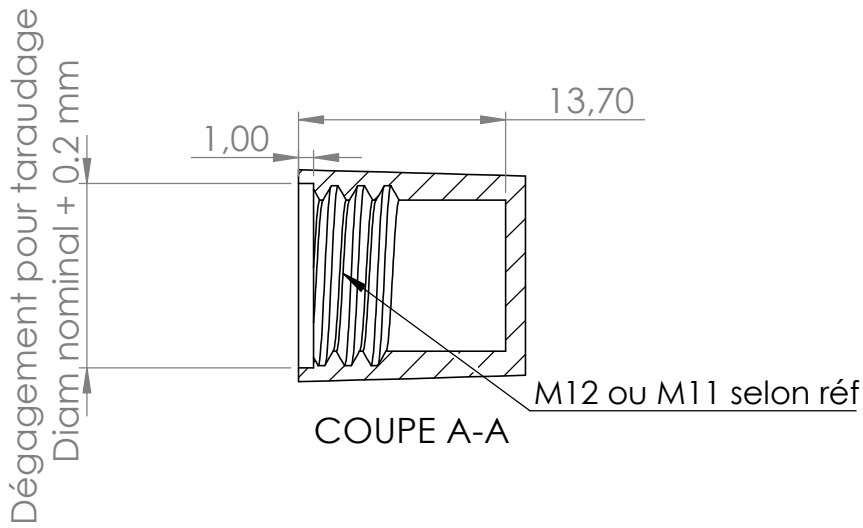

SAUF INDICATION CONTRAIRE: LES COTES SONT EN MILLIMETRES ETAT DE SURFACE: TOLERANCES: LINEAIRES: ANGULAIRES:	FINITION:	CASSER LES ANGLES VIFS	NE PAS CHANGER L'ECHELLE / REVISION

	NOM	SIGNATURE	DATE
AUTEUR	M.D		21/12/20
VERIF.			
APPR.			
FAB.			
QUAL.			

TITRE:

MATERIAU: Laiton PB3

MASSE:

No. DE PLAN: 68717.p4

A4

ECHELLE:2:1

FEUILLE 1 SUR 1