Vue de dessous
Echelle : 2:1

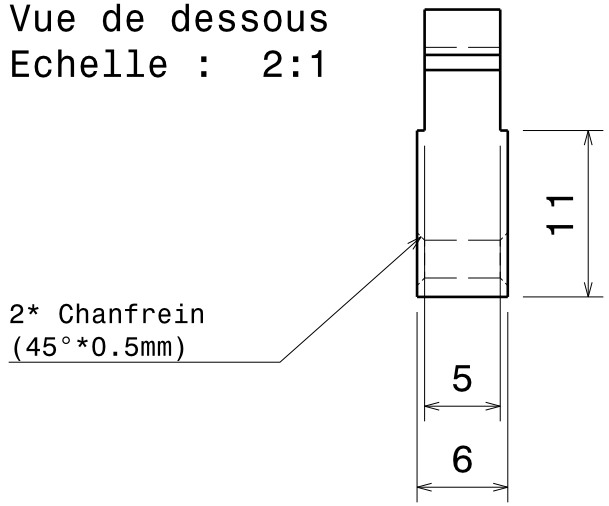

Vue isométrique
Echelle : 1:1

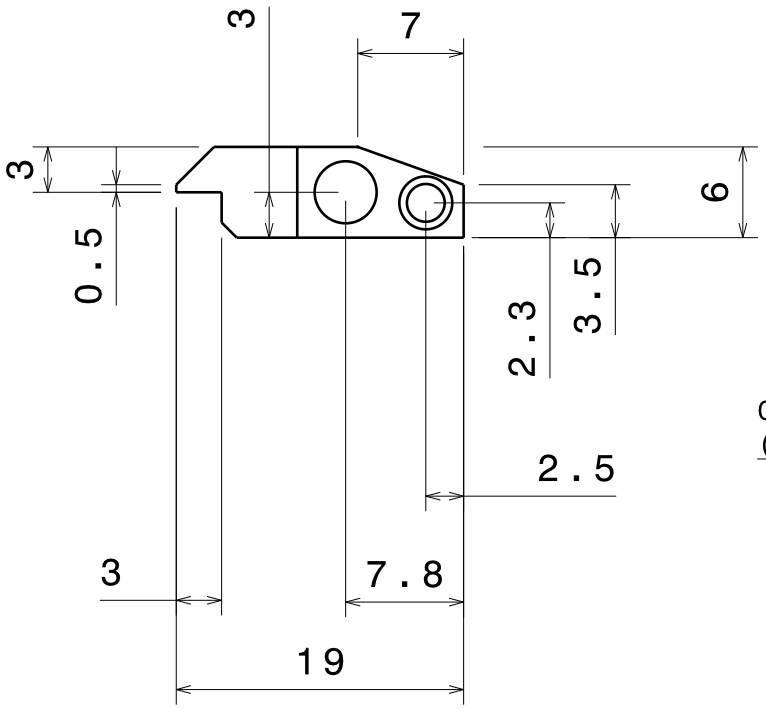

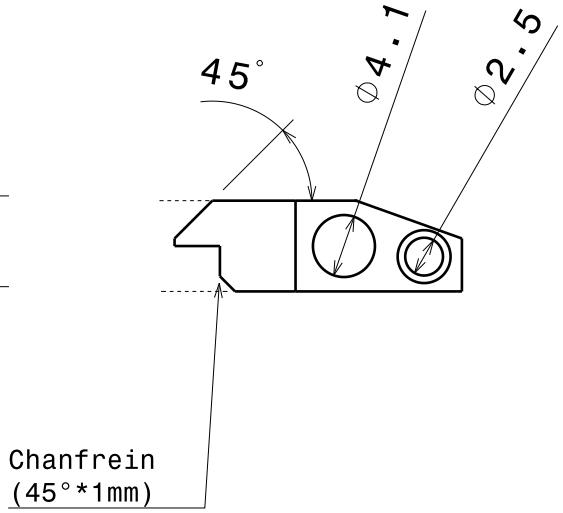

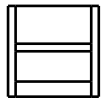

Vue de face
Echelle : 2:1

Vue de droite
Echelle : 2:1

Vue de droite[2]
Echelle : 2:1