Pouvez vous vérifier les cotation, pouvez vous me montrer ou doit se trouver le creux de 6mm,
quelle forme il doit avoir, sont positionnement (sans cotasion de votre part je ne peux pas le créer).
Il faut aussi me dire si le diametre interieur est bon ou pas.

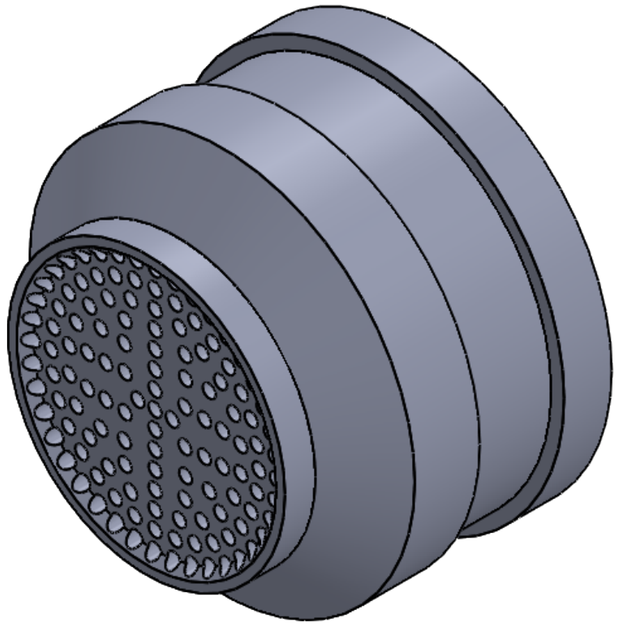

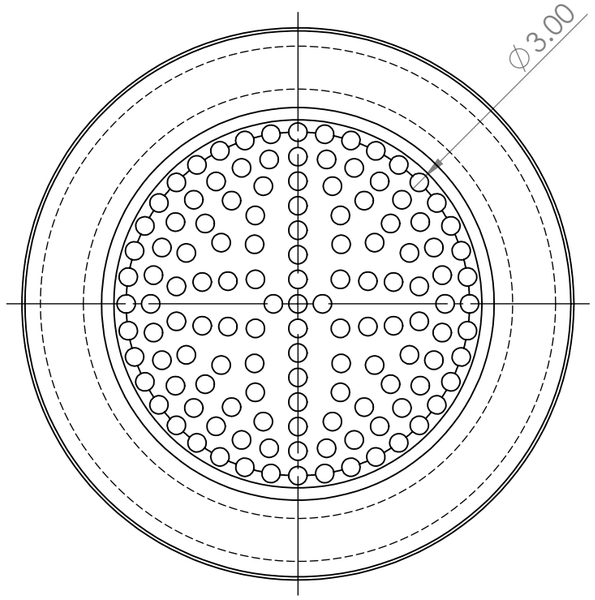


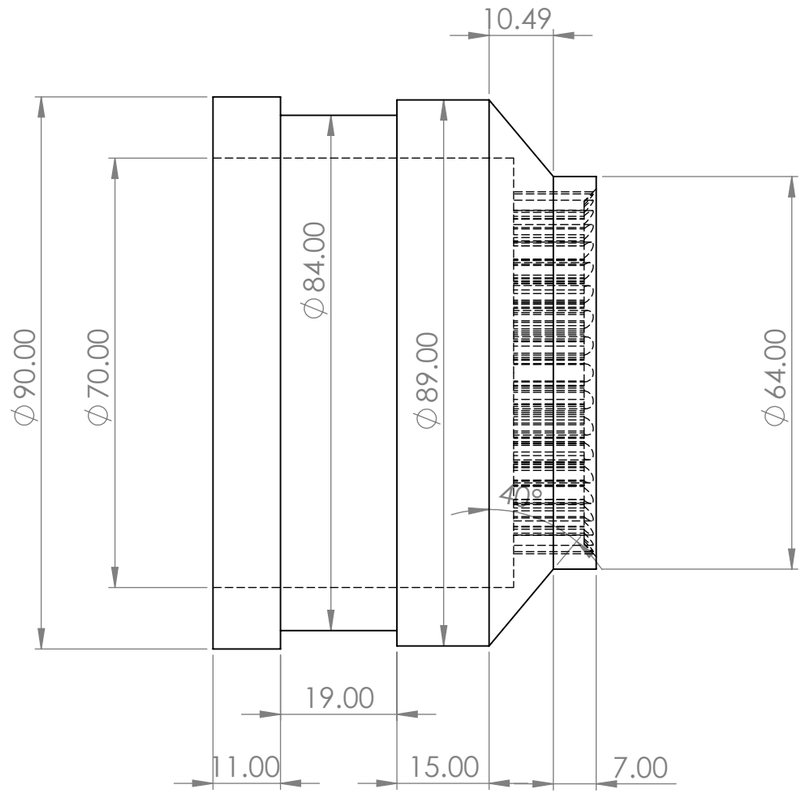


| | | | | | | |
|---|---|---|---|---|---|---|
| SAUF INDICATION CONTRAIRE:<br>LES COTES SONT EN MILLIMETRES<br>ETAT DE SURFACE:<br>TOLERANCES:<br>LINEAIRES:<br>ANGULAIRES: | FINITION: | | | CASSER LES ANGLES VIFS | NE PAS CHANGER L'ECHELLE | REVISION |
| | NOM | SIGNATURE | DATE | | TITRE: | |
| AUTEUR | | | | | | |
| VERIF. | | | | | | |
| APPR. | | | | | | |
| FAB. | | | | | | |
| QUAL. | | | | MATERIAU: | No. DE PLAN A | A3 |
| | | | | MASSE: | ECHELLE:1:1 | FEUILLE 1 SUR 1 |