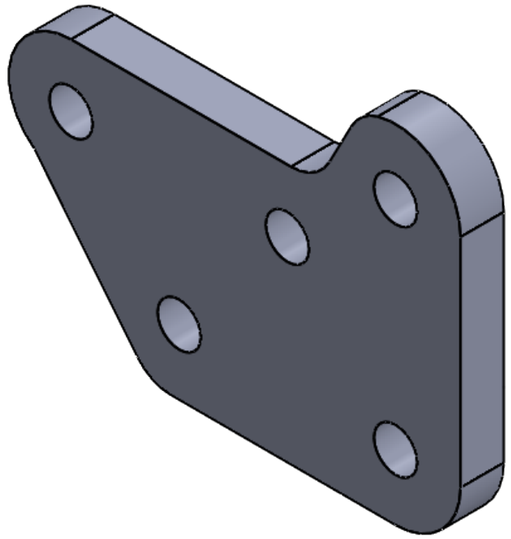

Pouvez vous confirmer la cote

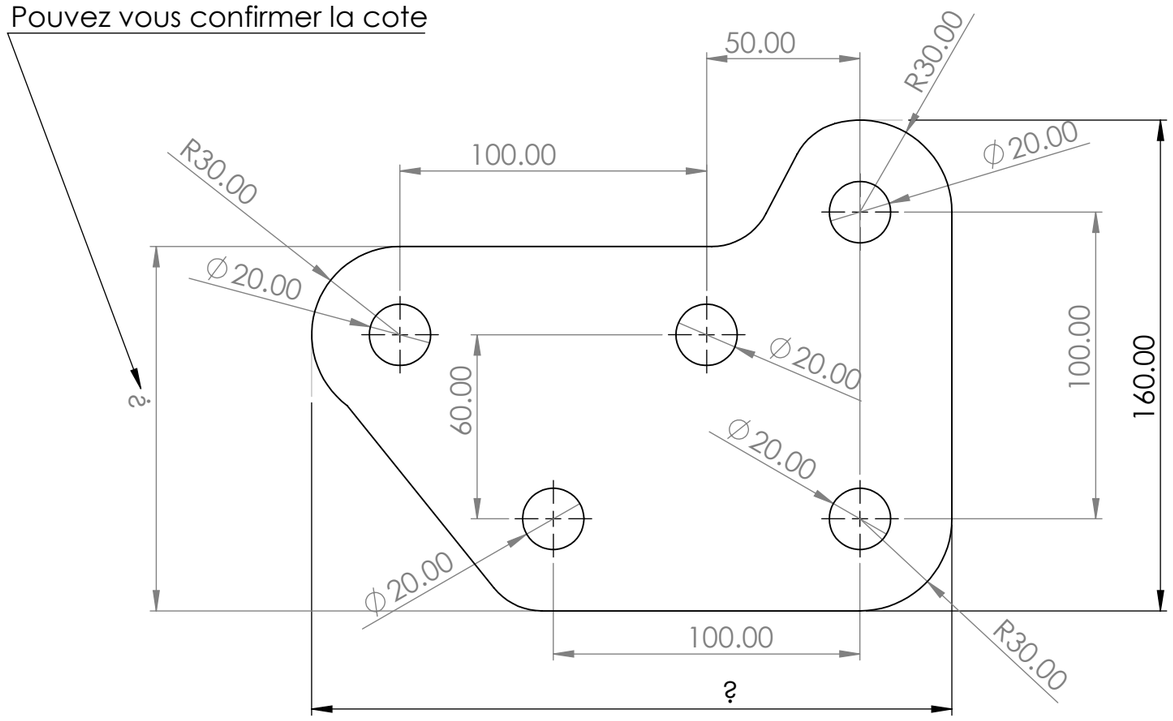


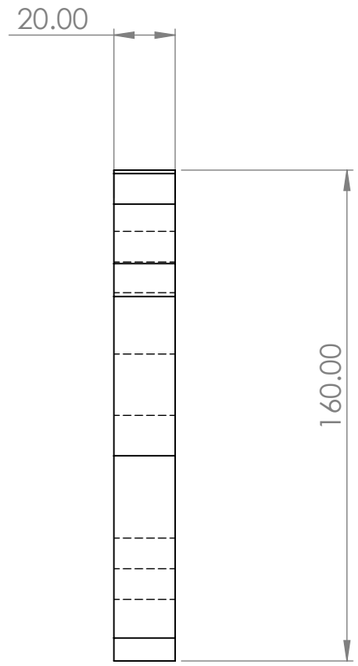


| | | | | | | |
|---|---|---|---|---|---|---|
| SAUF INDICATION CONTRAIRE:<br>LES COTES SONT EN MILLIMETRES<br>ETAT DE SURFACE:<br>TOLERANCES:<br>LINEAIRES:<br>ANGULAIRES: | FINITION: | | | CASSER LES ANGLES VIFS | NE PAS CHANGER L'ECHELLE | REVISION |
| | | | | | CNC-Prod | |
| | NOM | SIGNATURE | DATE | | TITRE: | |
| AUTEUR | | | | | | |
| VERIF. | | | | | | |
| APPR. | | | | | | |
| FAB. | | | | | | |
| QUAL. | | | | MATERIAU: | No. DE PLAN | A3 |
| | | | | | Client plaque croquis | |
| | | | | MASSE: | ECHELLE:1:2 | FEUILLE 1 SUR 1 |