Cross-section A-A

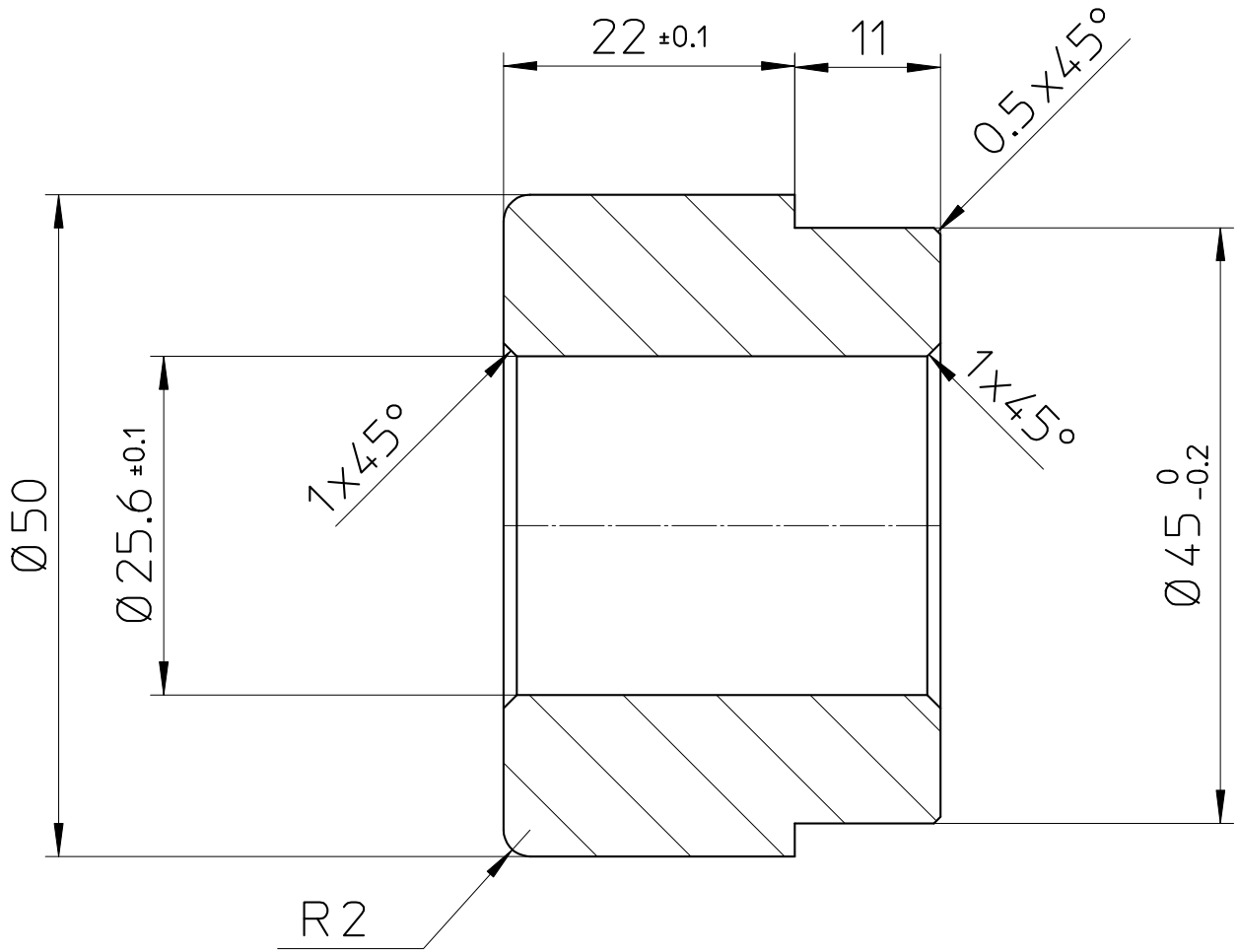

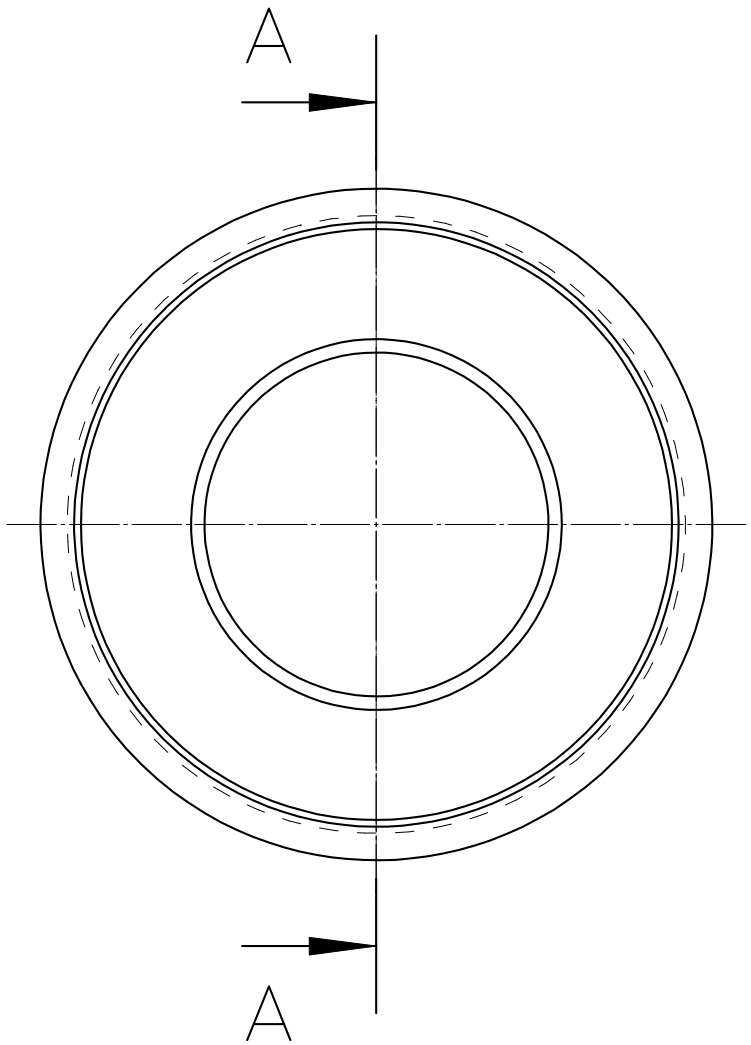

possibilité de faire un chanfrein
si rayon trop chiant à faire

acier
quantité 2
ref bague_Ø25.6