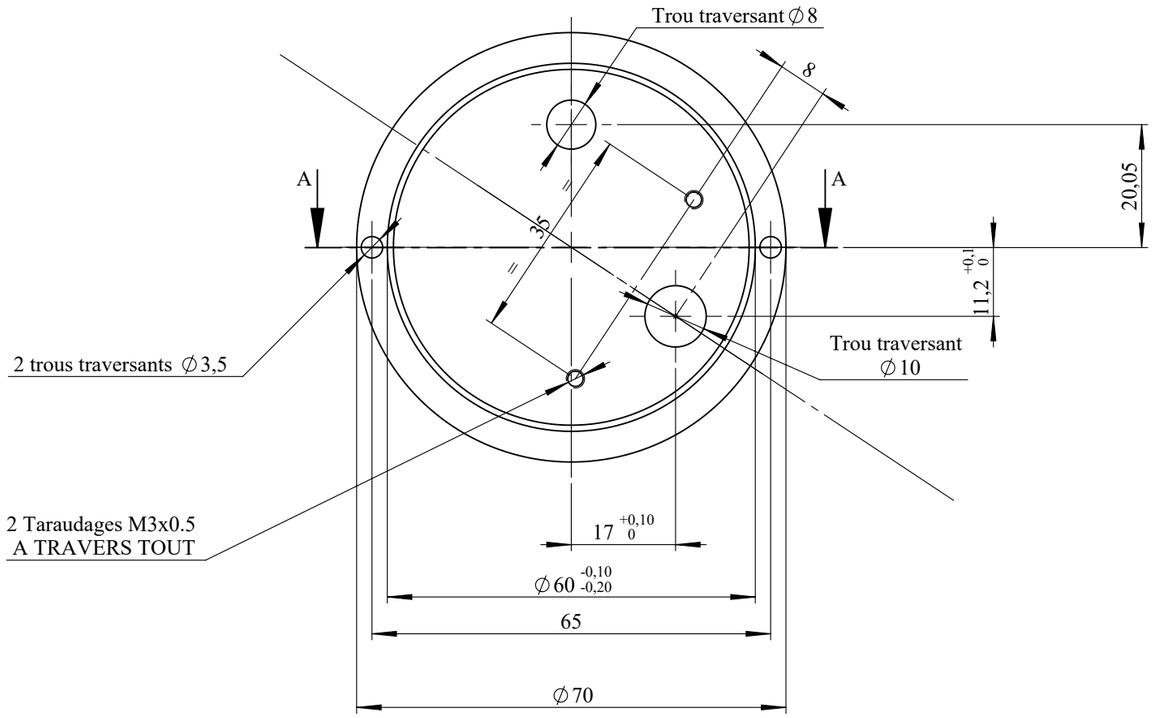

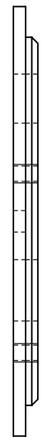

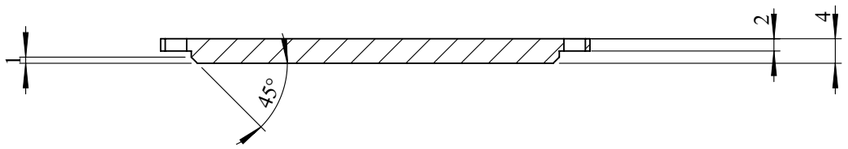

COUPE A-A

Etat de surface des parties usinées : Ra 3,2 Surface roughness of machined surfaces : Ra 3,2	Chanfreins : Angles vifs abattus par chanfreins de 0.3 Chamfers : Sharp edges removed by chamfers of 0.3	Matériau : AU4G
Traitement thermique / Heat treatment : Traitement de surface / Surface treatment :		2 caractères pour le fabricant + Numéro de pièce_Indice 2 characters for the supplier + Part number_Revision Ex : Mercedes = ME Centre de gravité / Center of gravity

Indice	DESCRIPTION MODIFICATION	DATE	MODIFIE_PAR
Révisions			
Table de révisions			

General tolerances :
Alésage /Boring H12
Arbre / Shaft h12
Longueur / length js12
Usinage / Machining mk
Soudures / Welding cl

Toutes les dimensions sont indiquées en millimètres et les projections suivent la norme ISO
All dimensions are indicated in mm and projections follow ISO standard

Crée par / Designed by	Vérifié par / Checked by	Masse / Mass (Kg)
Couvercle		
Numéro de pièce / Part number		Indice / Revision
Format / Size : A3	Echelle / Scale : 1:1	1 / 1 Feuille / Sheet

Toute copie imprimée de ce document n'est pas gérée
Propriété exclusive de notre société. Reproduction ou utilisation interdite sans notre accord écrit. Any printed copy of this document is not managed
Exclusive property of our company. Reproduction or prohibited use without our written agreement.