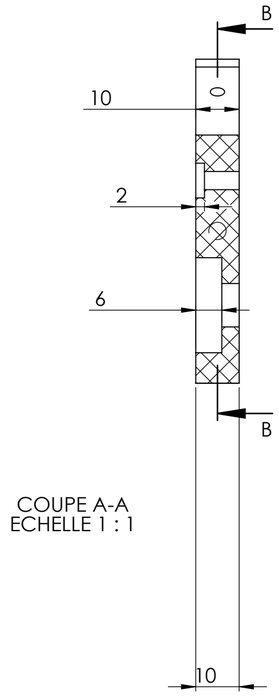

COUPE A-A
ECHELLE 1 : 1

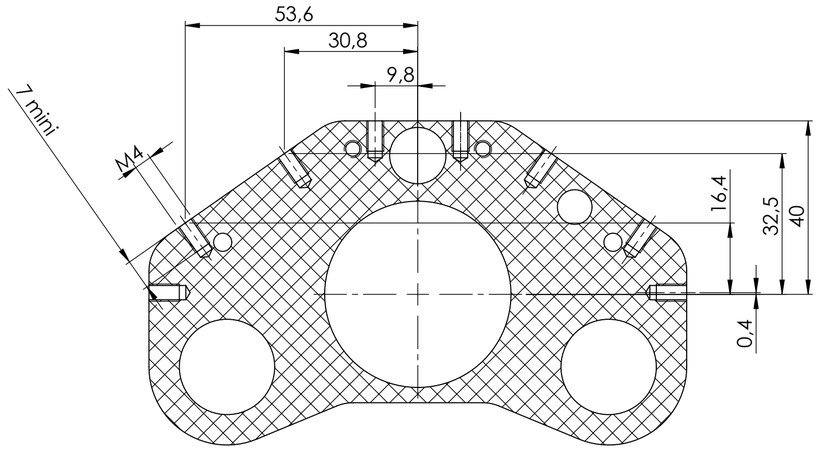

COUPE B-B
ECHELLE 1 : 1

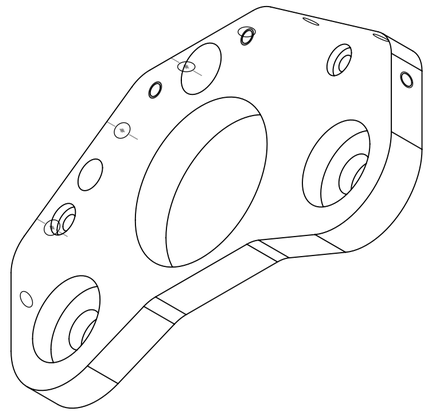

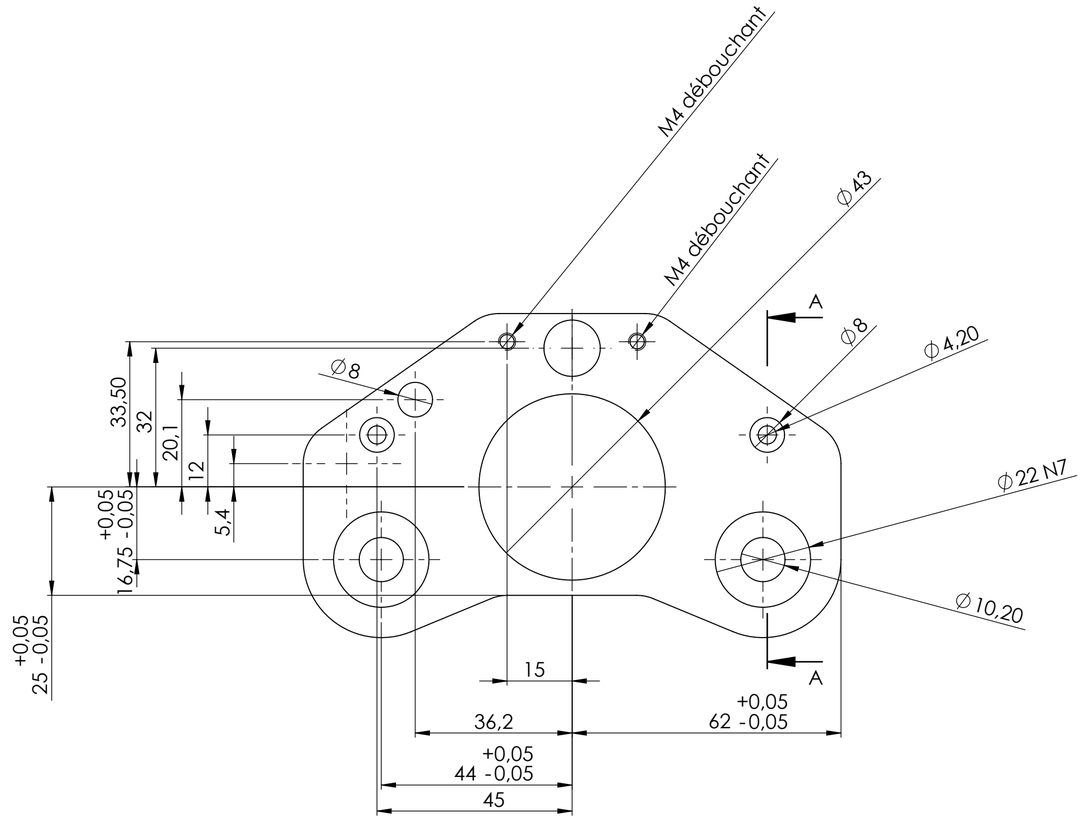

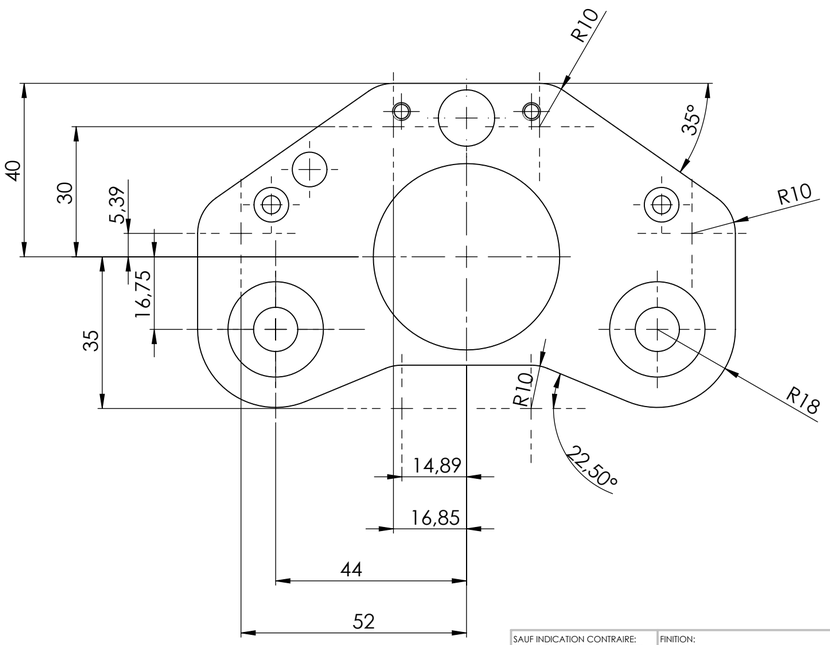

quantité 2

SAUF INDICATION CONTRAIRE: LES COTES SONT EN MILLIMETRES ETAT DE SURFACE: TOLERANCES: LINEAIRES: +/- 0.1 ANGULAIRES: +/- 0.5°	FINITION:			CASSER LES ANGLES VIFS	NE PAS CHANGER L'ECHELLE / REVISION
	NOM	SIGNATURE	DATE		TITRE: Support moteur 2
AUTEUR			12/06/19		
VERIF.					
APPR.					
FAB.					
QUAL.				MATERIAU: POM-C	No. DE PLAN PL-USI-012-Aa — A2
				MASSE:	ECHELLE:2:1 — FEUILLE 1 SUR 1