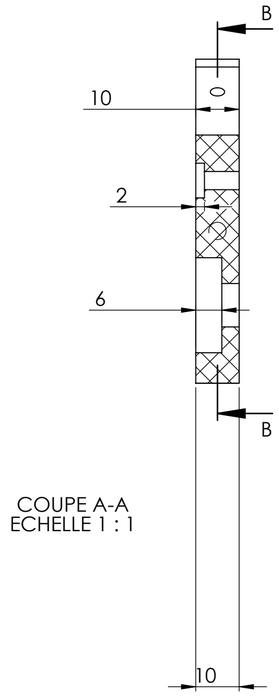

COUPE A-A
ECHELLE 1 : 1

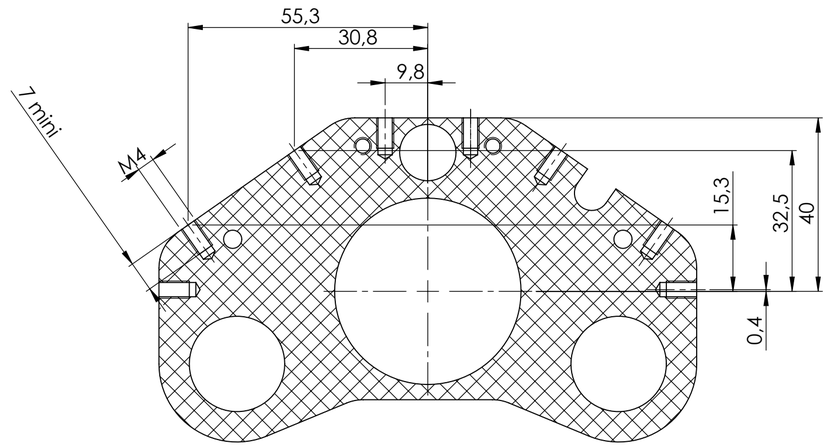

COUPE B-B
ECHELLE 1 : 1

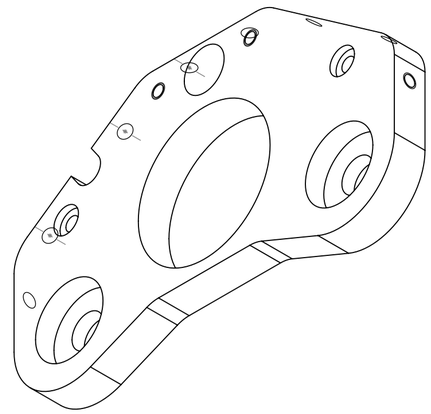

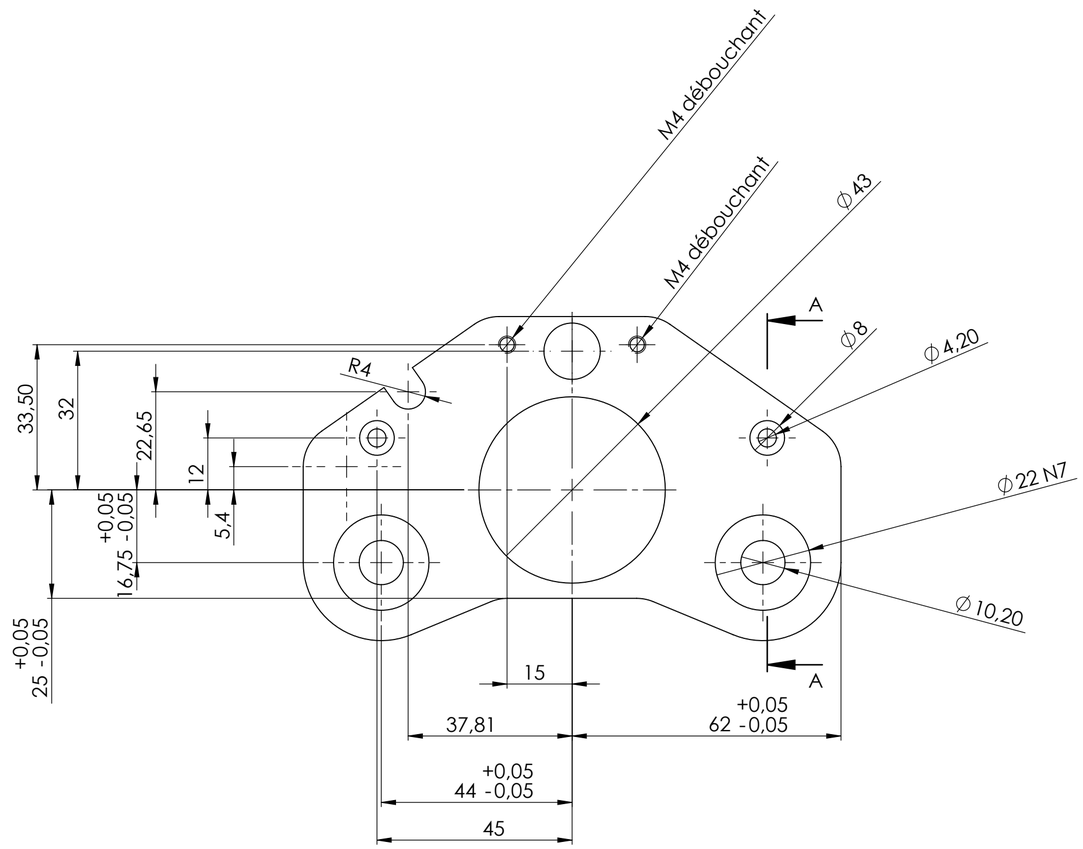

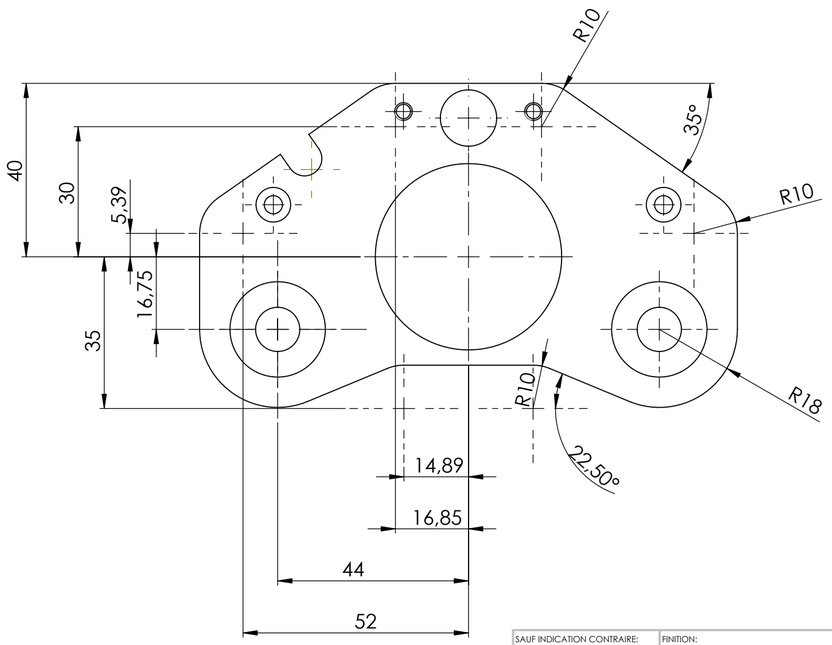

quantité 2

SAUF INDICATION CONTRAIRE: LES COTES SONT EN MILLIMETRES ETAT DE SURFACE: TOLERANCES: LINEAIRES: +/- 0.1 ANGULAIRES: +/- 0.5°		FINITION:			CASSER LES ANGLES VIFS	NE PAS CHANGER L'ECHELLE	REVISION
	NOM	SIGNATURE	DATE			TITRE: Support moteur 2	
AUTEUR			12/06/19				
VERIF.							
APPR.							
FAB.							
QUAL.				MATERIAU: POM-C		No. DE PLAN PL-USI-012-Aa	A2
				MASSE:		ECHELLE:2:1	FEUILLE 1 SUR 1