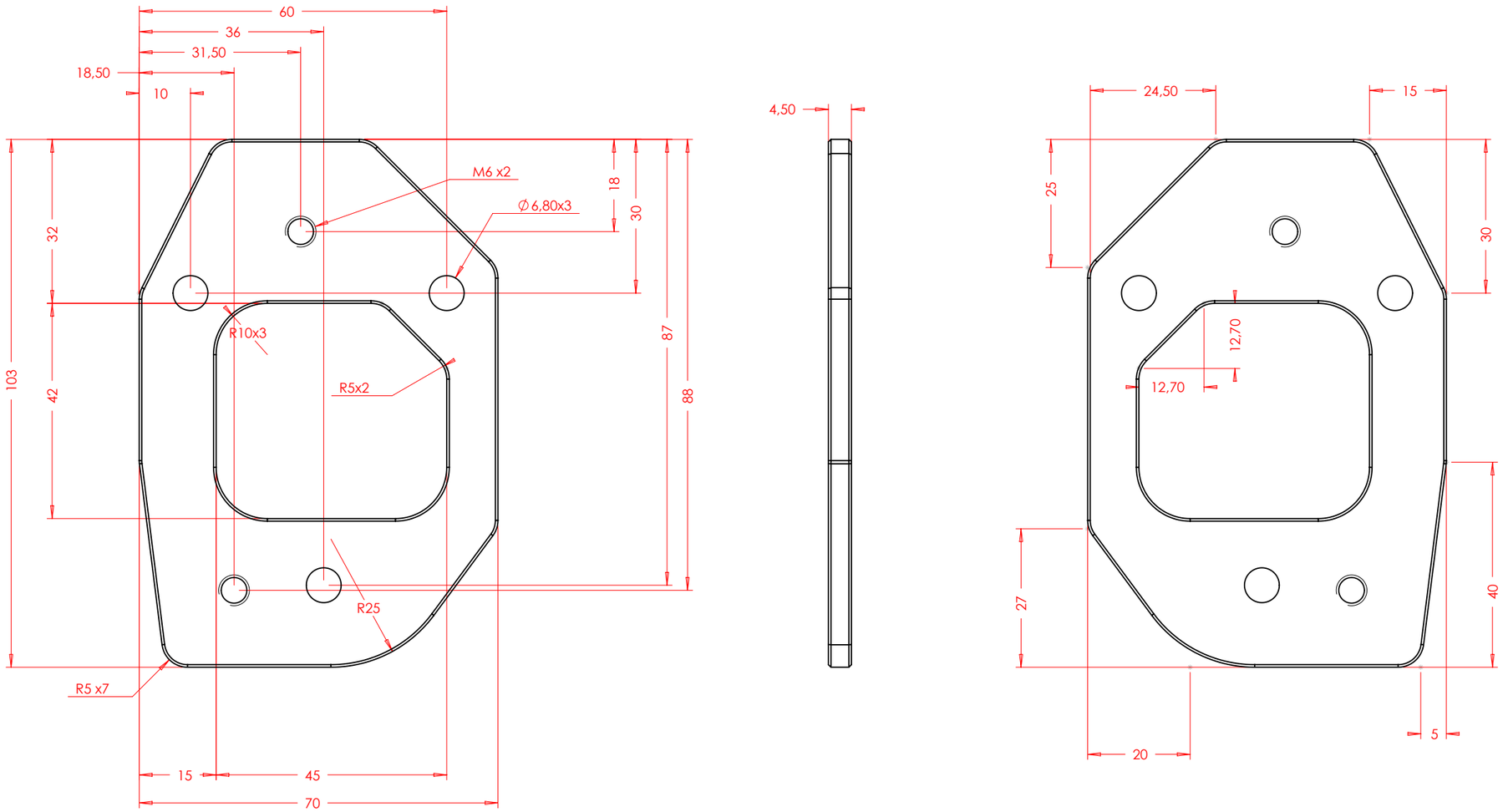
60
36
31,50
18,50
10
M6 x2
Ø 6,80x3
18
30
32
87
88
103
42
R10x3
R5x2
R25
R5 x7
15
45
70
4,50
24,50
15
25
30
12,70
12,70
27
40
20
5