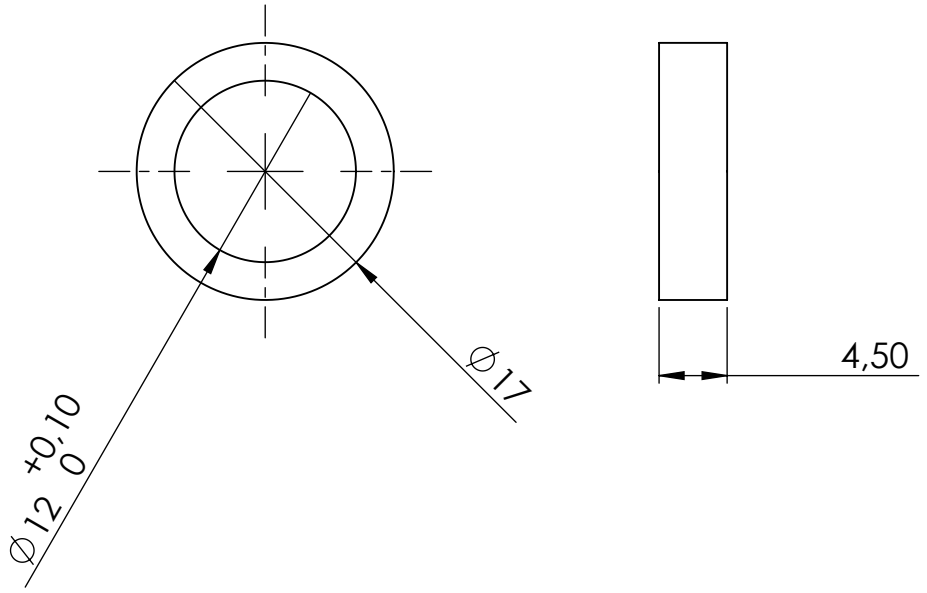


quantité : 8

| | | | |
|---|---|---|---|
| SAUF INDICATION CONTRAIRE:<br>LES COTES SONT EN MILLIMETRES<br>ETAT DE SURFACE:<br>TOLERANCES:<br>LINEAIRES: +/- 0.1 mm<br>ANGULAIRES: +/- 0.5 ° | FINITION: | CASSER LES ANGLES VIFS | NE PAS CHANGER L'ECHELLE / REVISION |

| | NOM | SIGNATURE | DATE |
|---|---|---|---|
| AUTEUR | | | 06/09/19 |
| VERIF. | | | |
| APPR. | | | |
| FAB. | | | |
| QUAL. | | | |

TITRE:

# entretoise 3 roue pod

MATERIAU: PomH (delrin)

MASSE:

No. DE PLAN: IX-USI-003-Aa

A4

ECHELLE:5:1

FEUILLE 1 SUR 1