No. ARTICLE	NUMERO DE PIECE	Version	DESCRIPTION	POIDS
1			CHARNIERE DE FOUR	0.01

REV.	DATE	MDLE.	DESCRIPTION	VISA

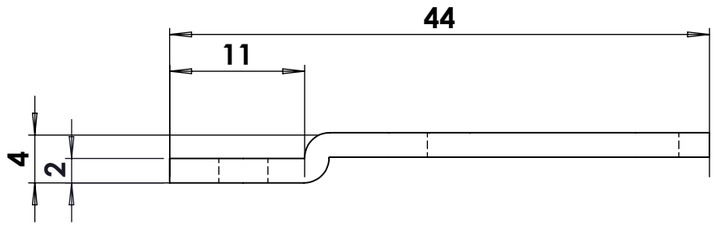

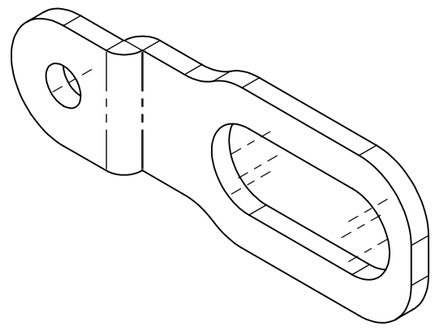

CHARNIERE FOUR
cotation en millimetre ± 0.2

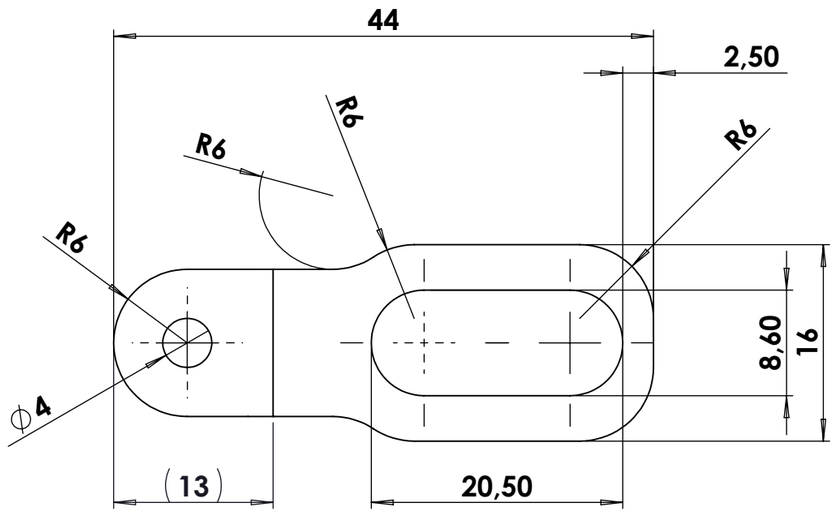

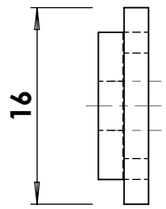

ECHELLE : 2:1	FORMAT ORIGINAL A3				SOLIDWORKS PDM
DDP	**DISTRIDELICES**		CREE PAR	VERIFIE PAR (BE)	DATE (BE)
PLAN ORIGINAL	**CHARNIERE DE FOUR**	[ ]	VERIFIE PAR (METH.)		DATE (METH.)
MASSE (Kg) -			PLAN ET NO.S DE MDLE		
			Dwg No.	INDICE	FEUILLE 1/1 — VERSION