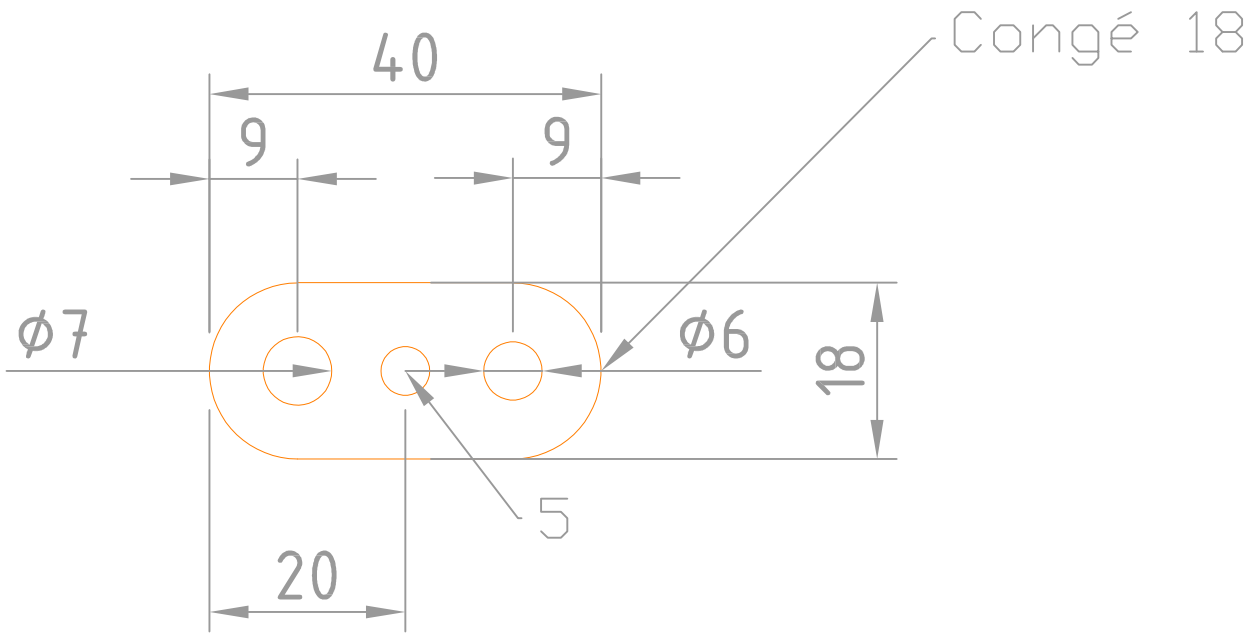
Congé 18
40
9
9
Φ7
Φ6
18
5
20