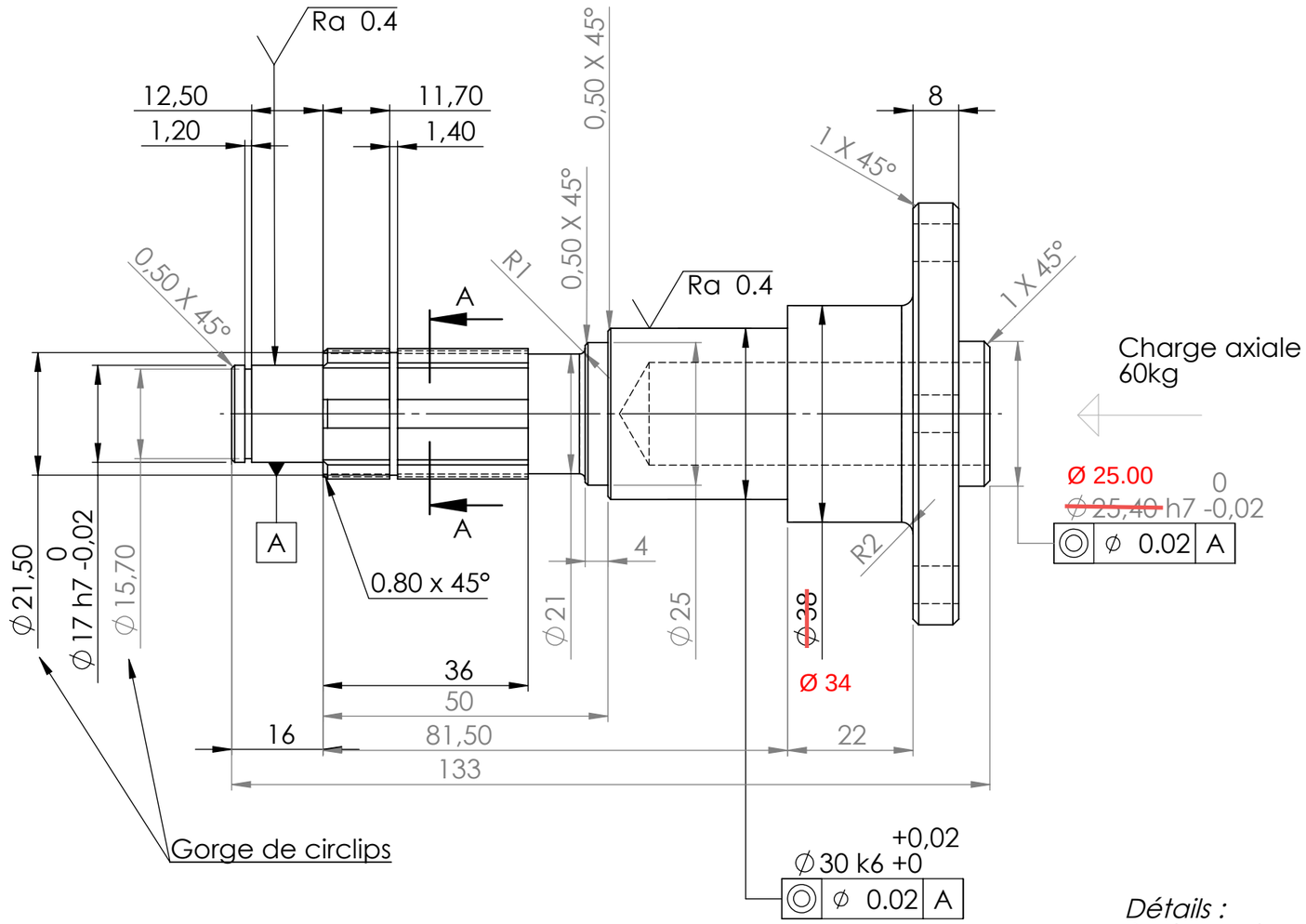

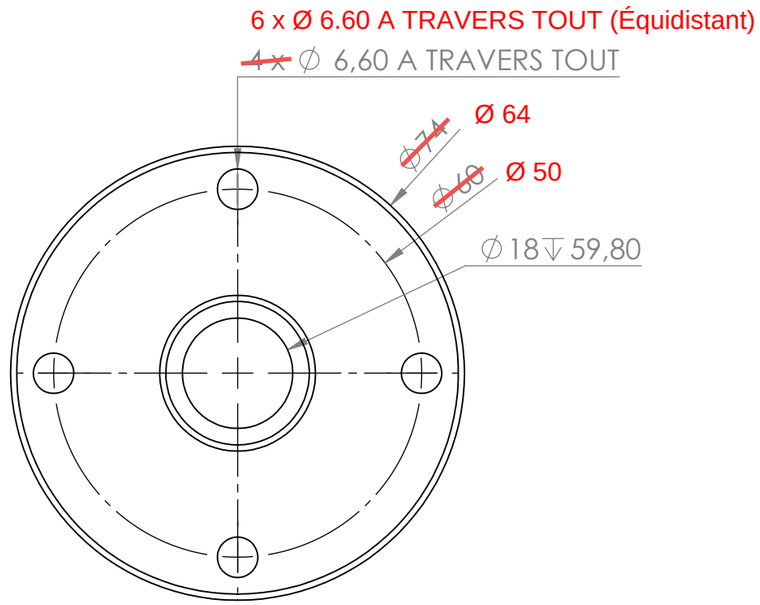

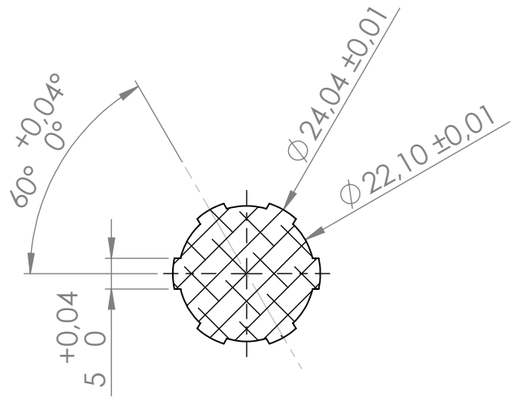

6 Cannelures à flanc parralèlles

COUPE A-A

Détails :
Roulements sur Ø17h7 et Ø30k6
Centrage d'hélice sur ~~Ø25.40~~ Ø 25.00
Centrage de bague sur Ø25
Joint à doubles lèvres sur Ø30k6
Couple max d'environ 40N.m sur cannelures
Vitesse de rotation max d'environ 2500rpm

Débit matière :
134 x ~~Ø75~~ Ø 65

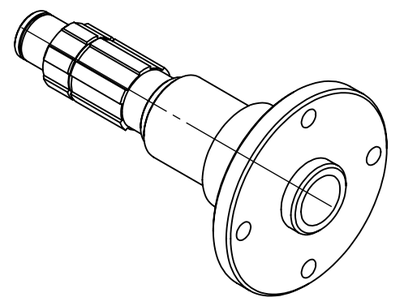

SAUF INDICATION CONTRAIRE: LES COTES SONT EN MILLIMETRES ETAT DE SURFACE: Ra 6.3 TOLERANCES: 0.1mm	FINITION:			CASSER LES ANGLES VIFS	NE PAS CHANGER L'ECHELLE	REVISION	
	NOM	SIGNATURE	DATE		TITRE: Arbre YX150		
AUTEUR	DORIAN BOURDAIS		20/05/19				
VERIF.							
APPR.							
FAB.							
QUAL.				MATERIAU: Aluminium "rigide"	No. DE PLAN		A3
				MASSE:	ECHELLE:1:1	FEUILLE 1 SUR 1	