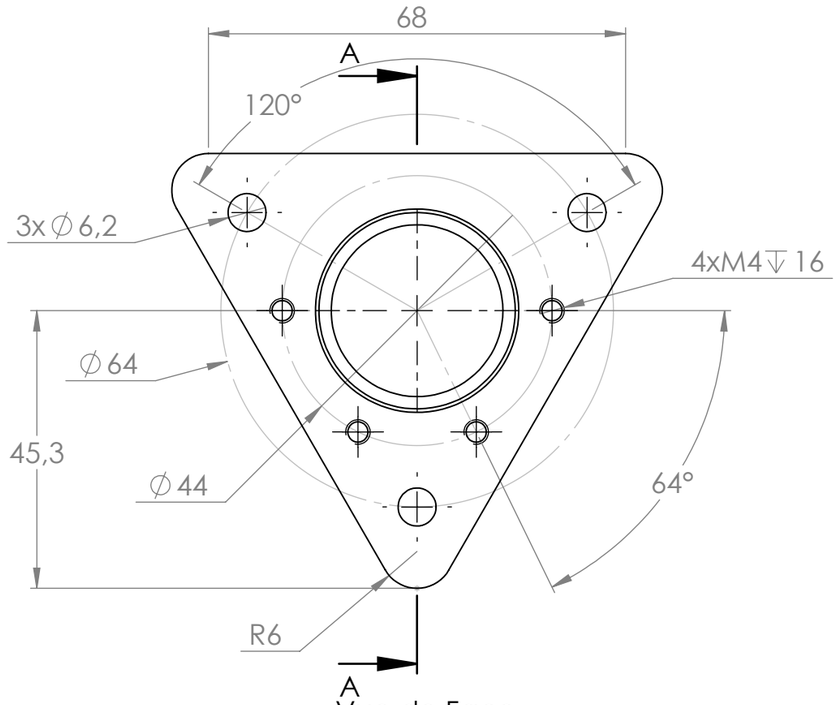

Vue de Face

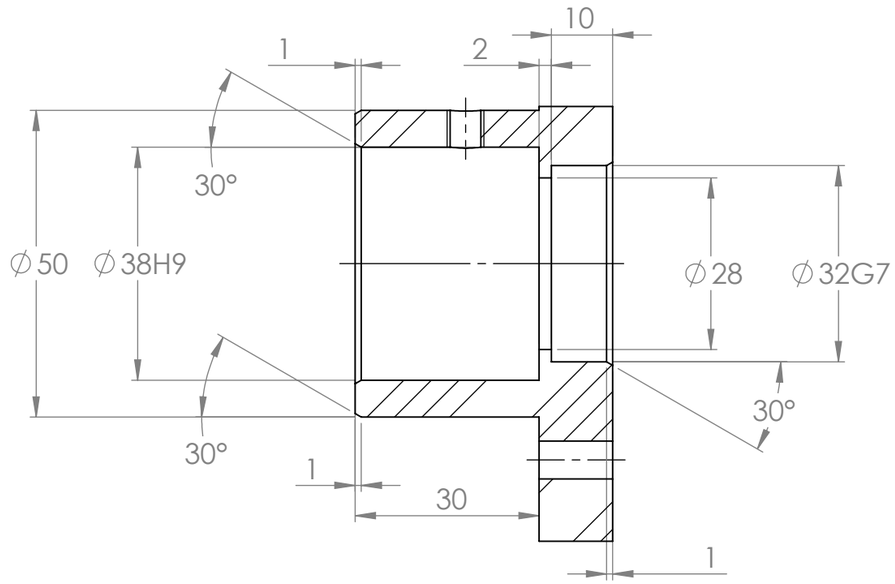

COUPE A-A

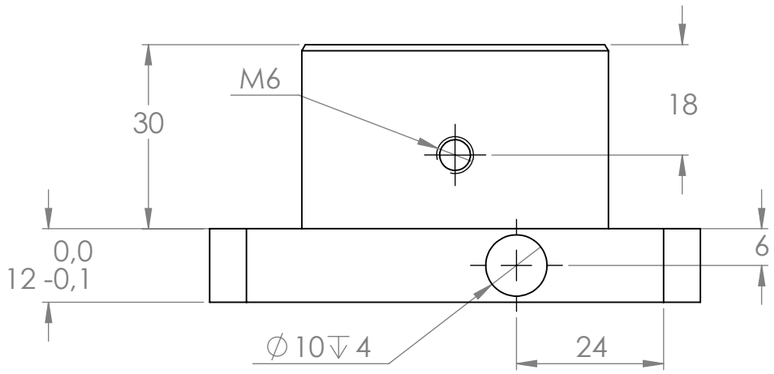

Vue de Dessus

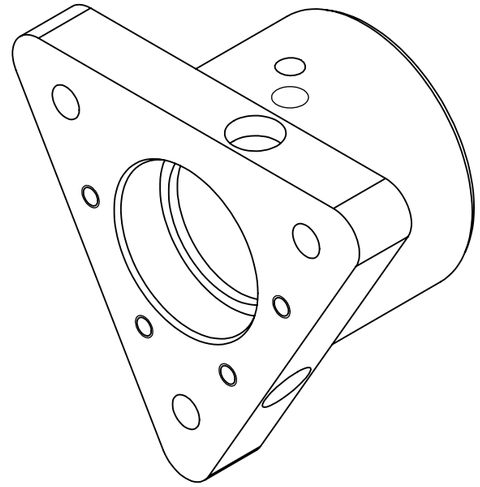

Toutes les dimensions sont en mm					Créé par: Matthéo Marchand	Titre: Porte Roue Arrière	Masse: 47,96 gr	
Tolérances Générales					Casser les Angles Vifs Ra √3,2	Matériau: Aluminium 2017 A	Date: jeudi 20 juin 2019	
Longueurs	≤6	>6-30	>30-120	>120	ROBOPLANET	Finition: Anodisé Noir	Ech: 1:1	Format Feuille: A3
	+/- 0,1	+/-0,2	+/-0,3	+/-0,5		Projet: RICCI		
Angle	≤10	>10-50	>50-120	>120	09-81-13-40-87 6 rue Dieng Kuntz 44307 Nantes cedex	Description:	Feuille: 1 sur 1	Quantité: 1
	± 1°	± 30'	± 20'	± 10'		N°Référence: RICCI_USI_010		