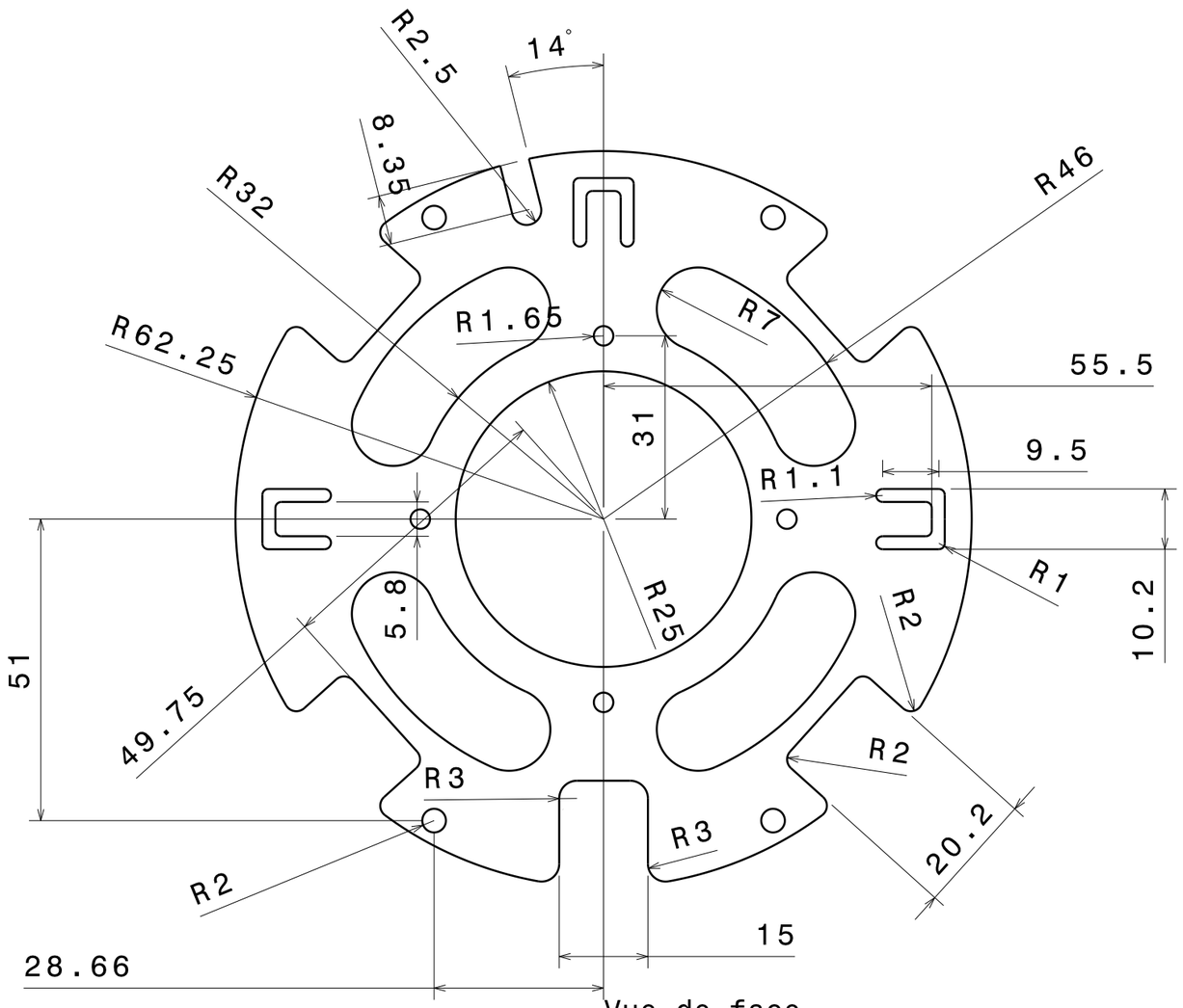

Vue de face
Echelle : 1:1