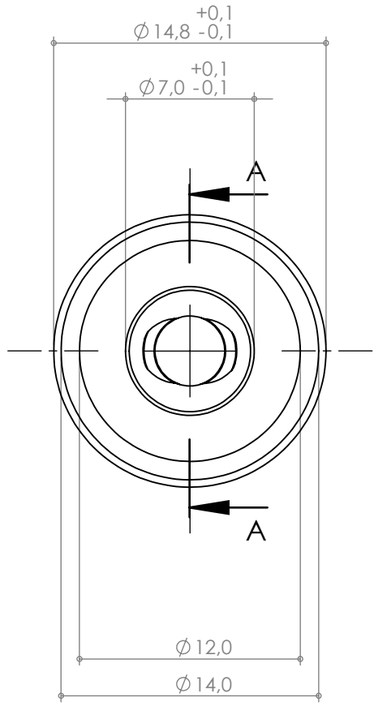

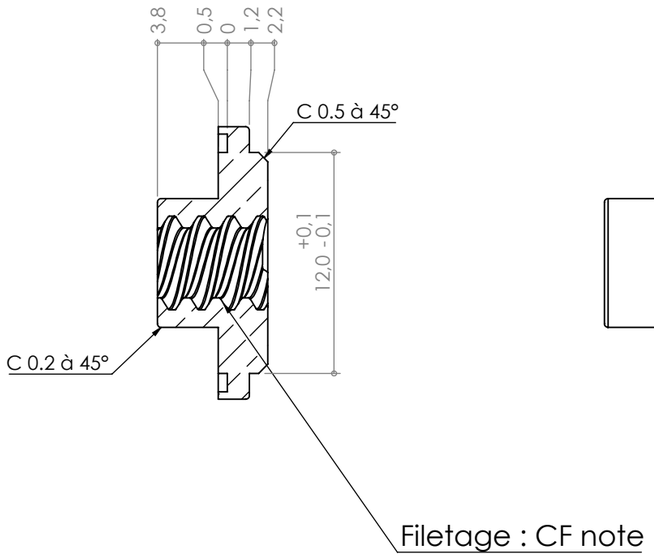

COUPE A-A
ECHELLE 3 : 1

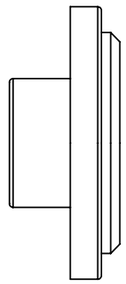

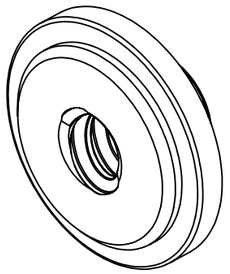

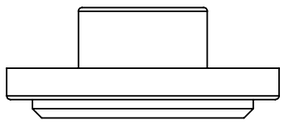

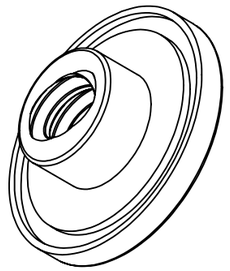

Notes :

Filetage double hélice :
- Pas = 3.2 mm

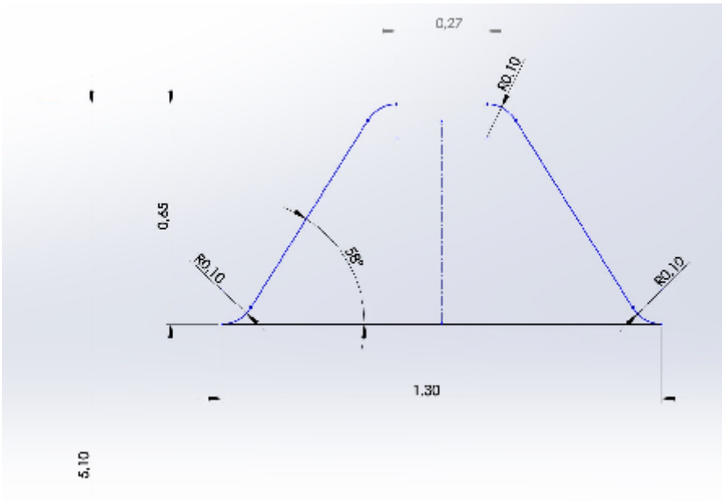

SAUF INDICATION CONTRAIRE: LES COTES SONT EN MILLIMETRES ETAT DE SURFACE: TOLERANCES:+/- 0.1 LINEAIRES: ANGULAIRES:	FINITION:				CASSER LES ANGLES VIFS	NE PAS CHANGER L'ECHELLE	REVISION P04
	NOM	SIGNATURE	DATE				TITRE: Filetage rotatif
AUTEUR	SGE		2019.07.24				
VERIF.							
APPR.							
FAB.							
QUAL.				MATERIAU: INOX 316L		No. DE PLAN P00079P04	A3
				MASSE:		ECHELLE:5:1	FEUILLE 1 SUR 1