Vue du profil droit

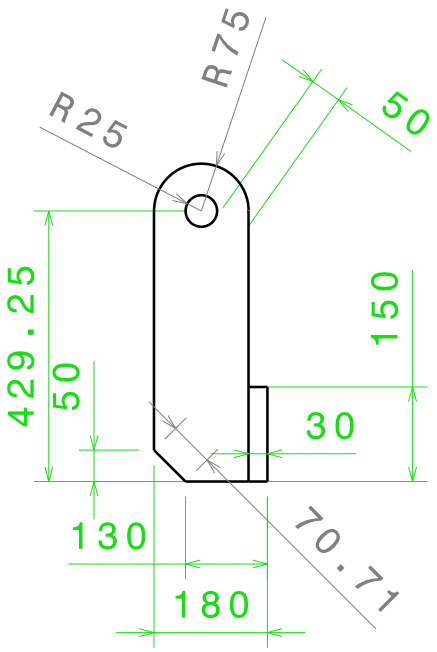

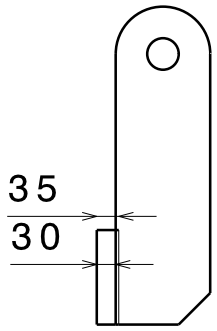

Vue du profil gauche

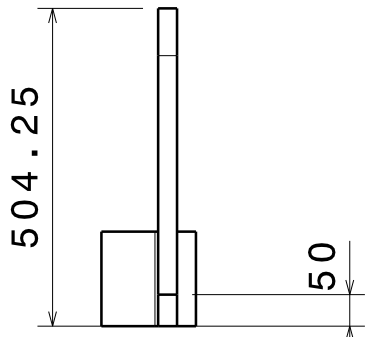

Vue de dos

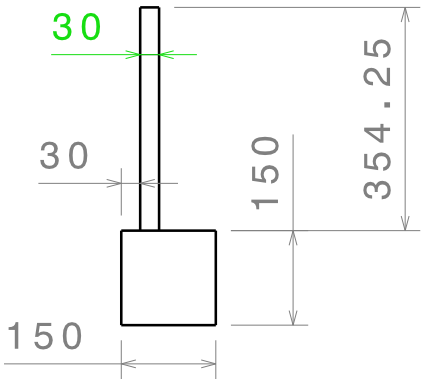

Vue de face

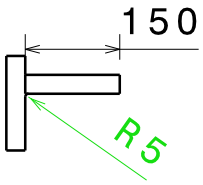

Vue du dessus

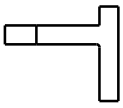

Vue du dessous

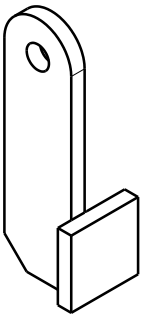

Vue isométrique

DESIGNED BY: Antoine LARCHER DATE: 28/06/2019	Dôme	I	_
CHECKED BY: XXX DATE: XXX		H	_
		G	_
		F	_
SIZE A4	EUROVIA	E	_
		D	_
		C	_
SCALE 1:12 / WEIGHT (kg) 21,82	DRAWING NUMBER Arceau 6 / SHEET 1/6	B	_
		A	_

This drawing is our property; it can't be reproduced or communicated without our written agreement.