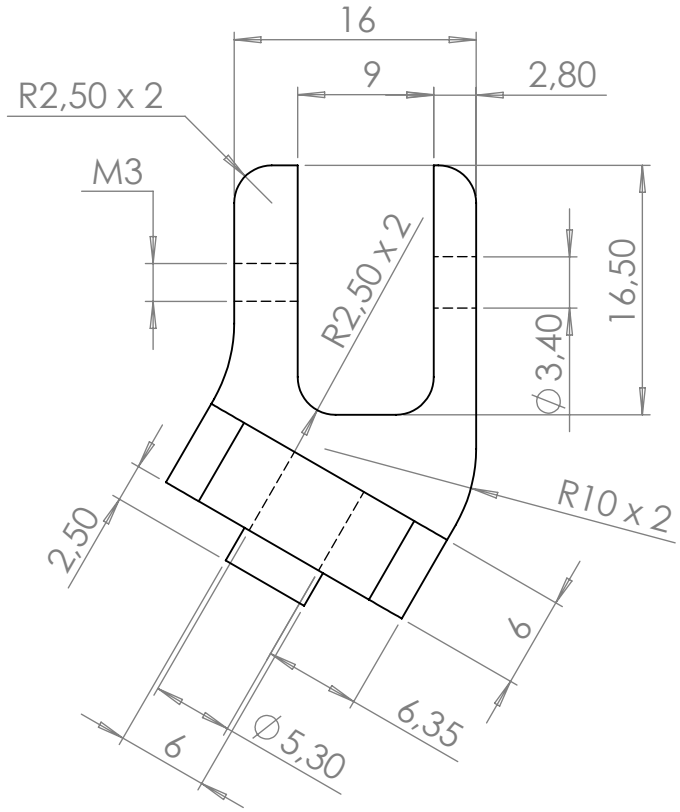

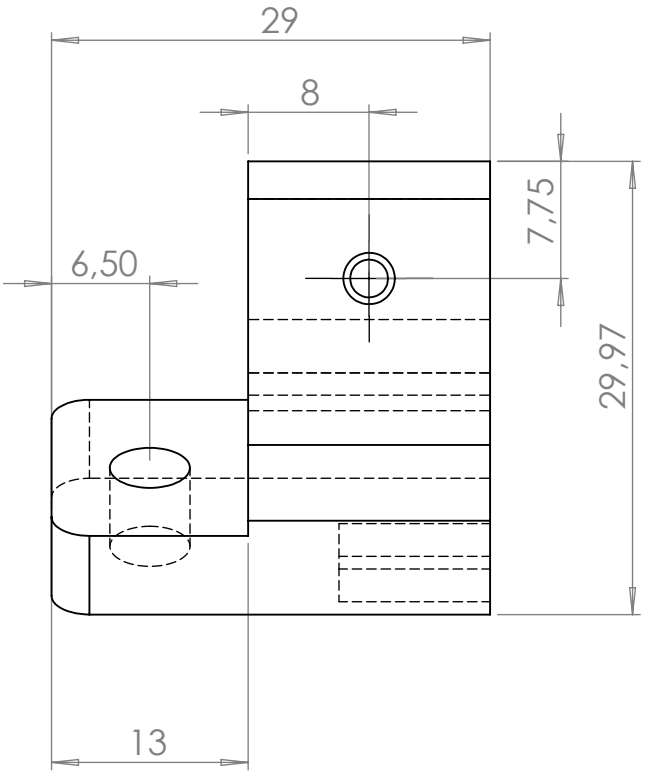

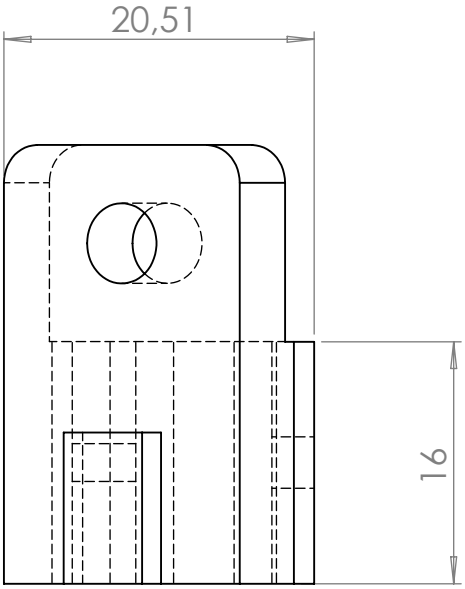

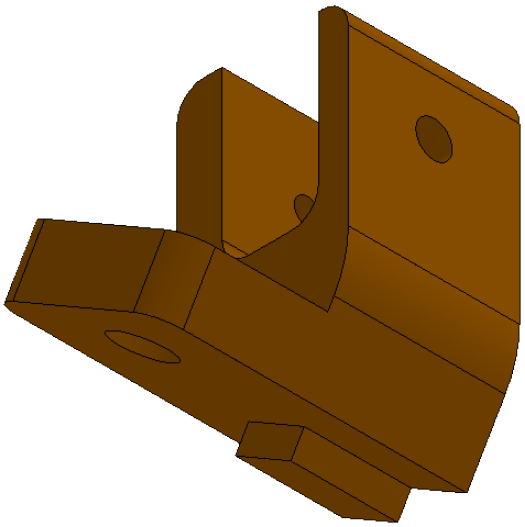

SAUF INDICATION CONTRAIRE: LES COTES SONT EN MILLIMETRES ETAT DE SURFACE: TOLERANCES: LINEAIRES: ANGULAIRES:	FINITION: BLACK	CASSER LES ANGLES VIFS	NE PAS CHANGER L'ECHELLE / REVISION

	NOM	SIGNATURE	DATE	QUANTITY
AUTEUR	KHACHACH			1
VERIF.				
APPR.				
FAB.				
QUAL.				

TITRE:

Fixation poulie GT2 (Axe Y)

MATERIAU: ALUMINIUM	No. DE PLAN 1420-04-13	A4
MASSE:	ECHELLE:2:1	FEUILLE 1 SUR 1