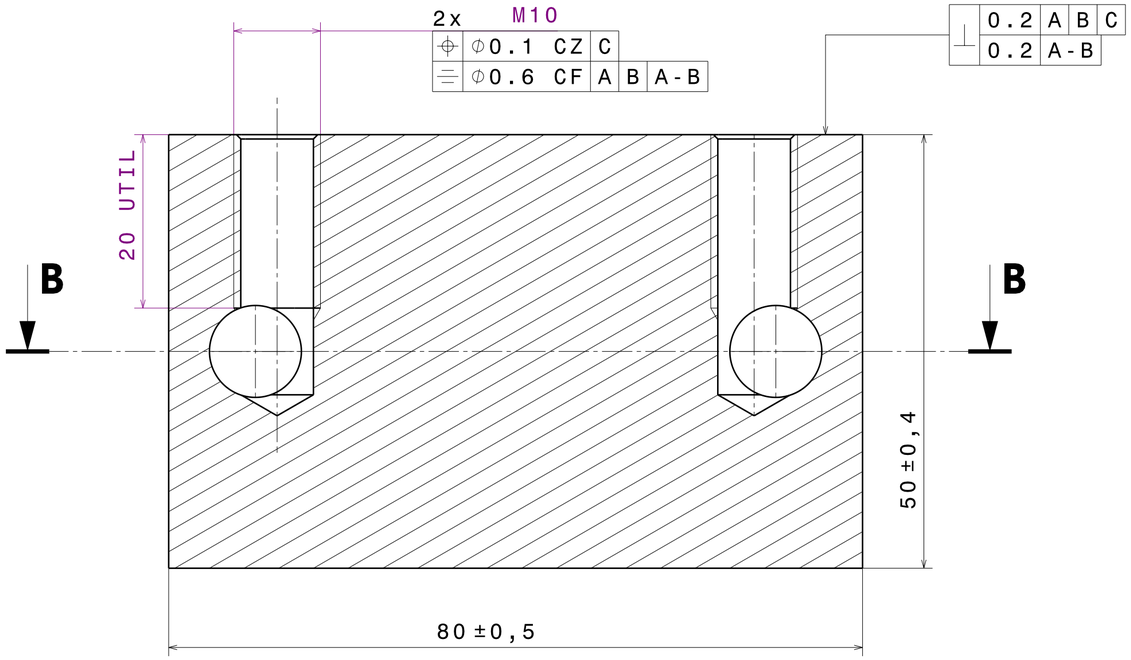

Coupe A-A
Echelle : 2:1

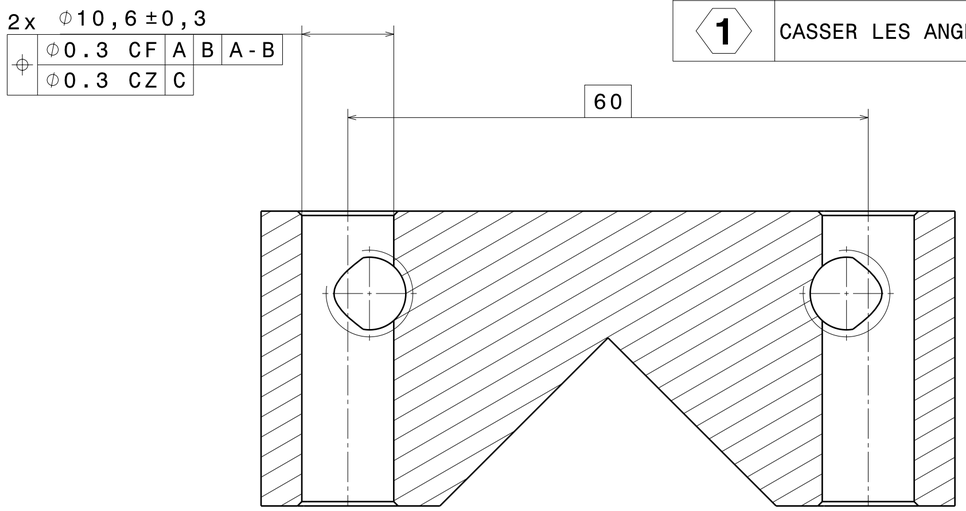

Coupe B-B
Echelle : 2:1

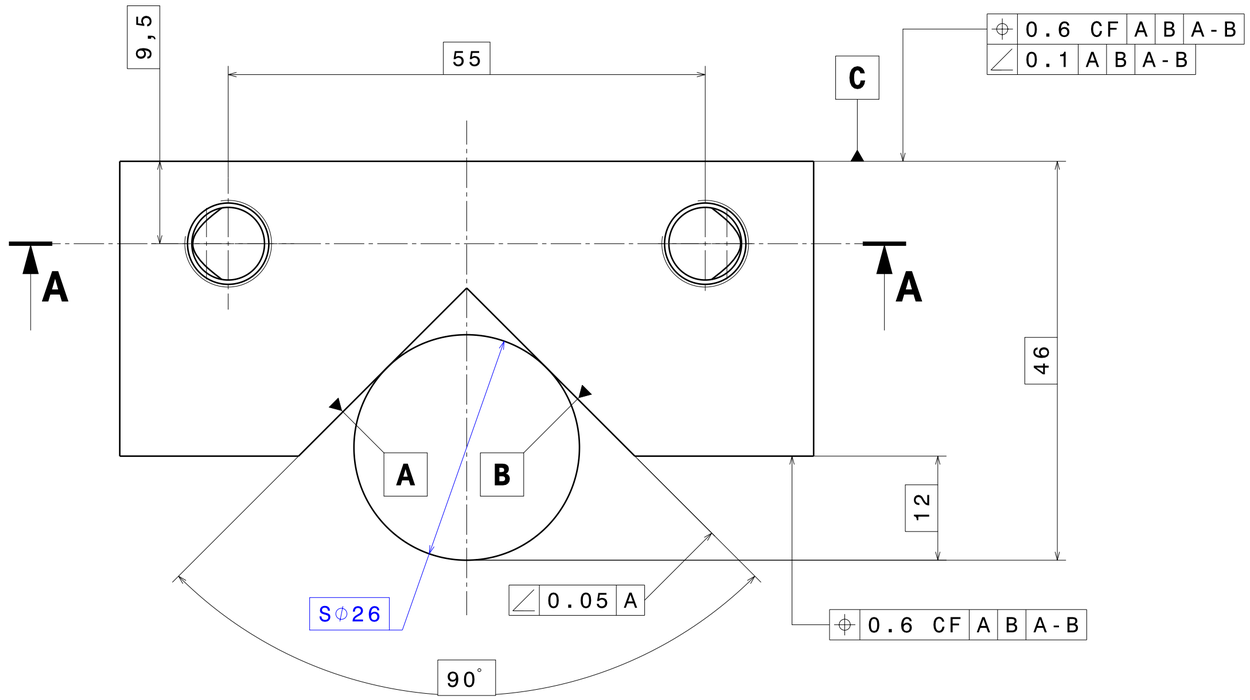

VUE DE FACE
ECHELLE : 2:1

NOTA

	TOUTES LES COTES REFERENCEES AVEC LE SYMBOLE ⊖ FONT L'OBJET D'UN RAPPORT DE CONTROLE FOURNIS A LA LIVRAISON
1	CASSER LES ANGLES 0,1 A 0,5 A 45°

TRAITEMENT DE SURFACE *(SURFACE TREATMENT)* -	
TRAITEMENT THERMO CHIMIQUE *(THERMO CHEMICAL TREATMENT)* .	PROCEDES SPECIAUX *(SPECIAL PROCESS)* .
MATIERE *(MATERIAL)* **XC48** ETAT *(CONDITION)* . NUANCE *(GRADE)* .	TOLERANCES GENERALES*(GENERAL TOLERANCES)* -DIMENSIONNELLES*(DIMENSIONAL)* js13/Js13 -GEOMETRIQUES*(GEOMETRICAL)* ISO 1101- ISO2768-2H
ETAT DE SURFACE GENERAL *(SURFACE ROUGHNESS)* Ra 3,2	MATERIEL *(APPLICATION)* . BANC *(TEST BENCH)* .

LE PLAN DOIT SE CONFORMER AUX NORMES SUIVANTES:
THE DRAWING HAVE TO BE CONFORM TO THE FOLLOWING STANDARDS:
ISO 2692 / ISO 5459 / ISO 5458 / ISO 10578 / ISO 10579 / ISO 3040

CE DOCUMENT EST LA PROPRIETE DE LA COPROPRIETE DU NAVIRE DE PLAISANCE LES COPAINS D'ABORD IL NE PEUT ETRE REPRODUIT OU COMMUNIQUE SANS SON AUTORISATION

THIS DOCUMENT IS LES COPAINS D'ABORD'S PROPERTY IT MAY NOT BE USED, REPRODUCED OR TRANSMITTED WITHOUT THEIR APPROVAL

CAD/*Change N°*

NUMERO DE CAD *(CAD NUMBER)*

DENOMINATION

LEVIER DE MECHE DE CHARNIERE

(DWG TITLE)

APPAREIL A GOUVERNER A CHARNIERE

MASSE *(WEIGHT)* 0,9 kg

DESSINE PAR *(DRAWN BY)*	D.ROYER	27/01/2019	LES COPAINS D'ABORD	INDICE *(ISSUE)*	
MODIFIE PAR *(UPDATED BY)*		-		MATURITE *(MATURITY)*	
PILOTE PAR *(LEAD BY)*	D. ROYER			PLANCHE *(SHEET)*	1/1
	ECHELLE *(SCALE)* 1:1	FORMAT *(SIZE)* (A2)C			**DET1013**