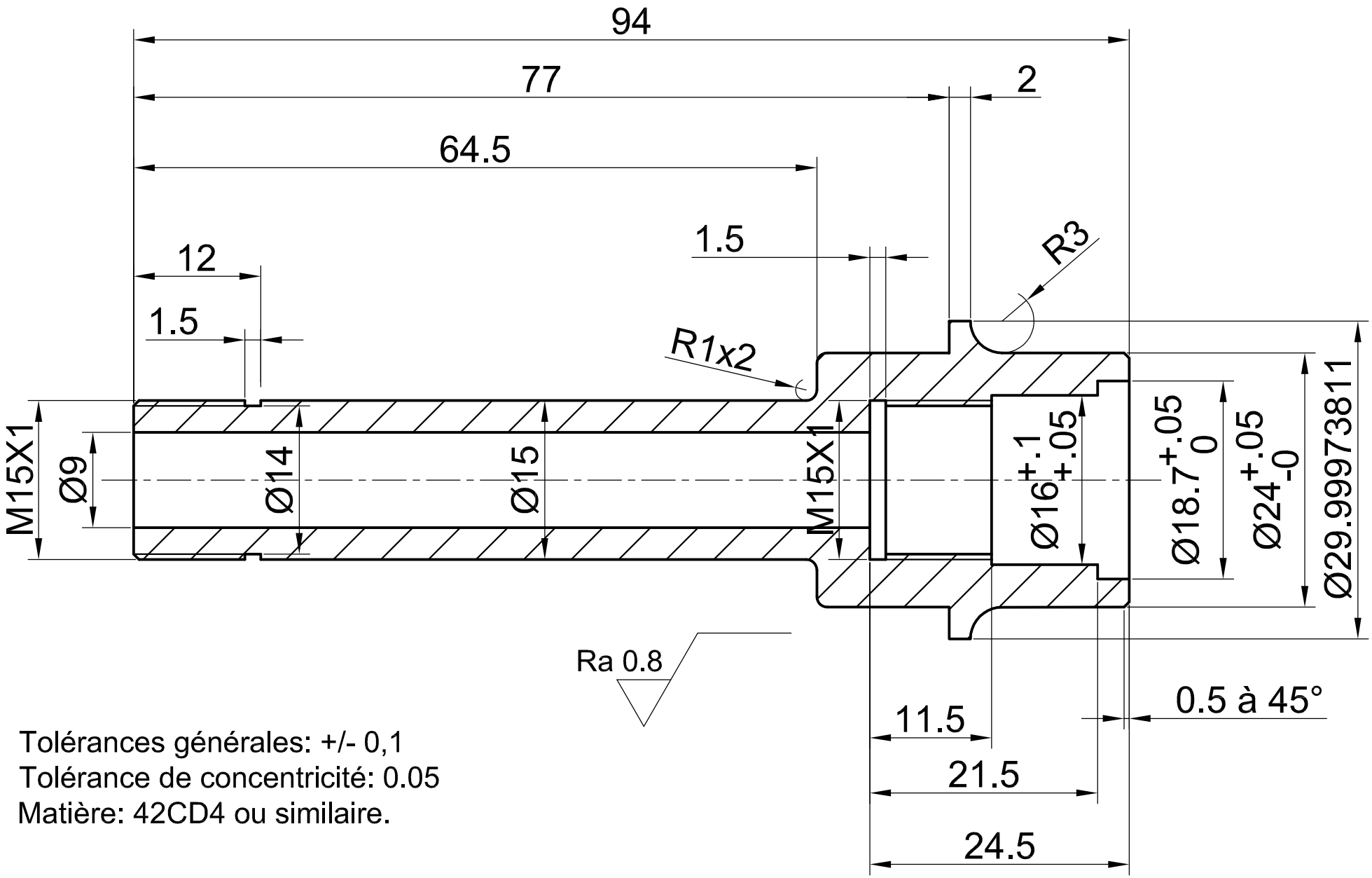

Tolérances générales: +/- 0,1
Tolérance de concentricité: 0.05
Matière: 42CD4 ou similaire.

Nom: ELI	Date: 18/01/2019		Adaptateur	Rev:
Mat: 42CD4	Ech: 2:1	A4		01