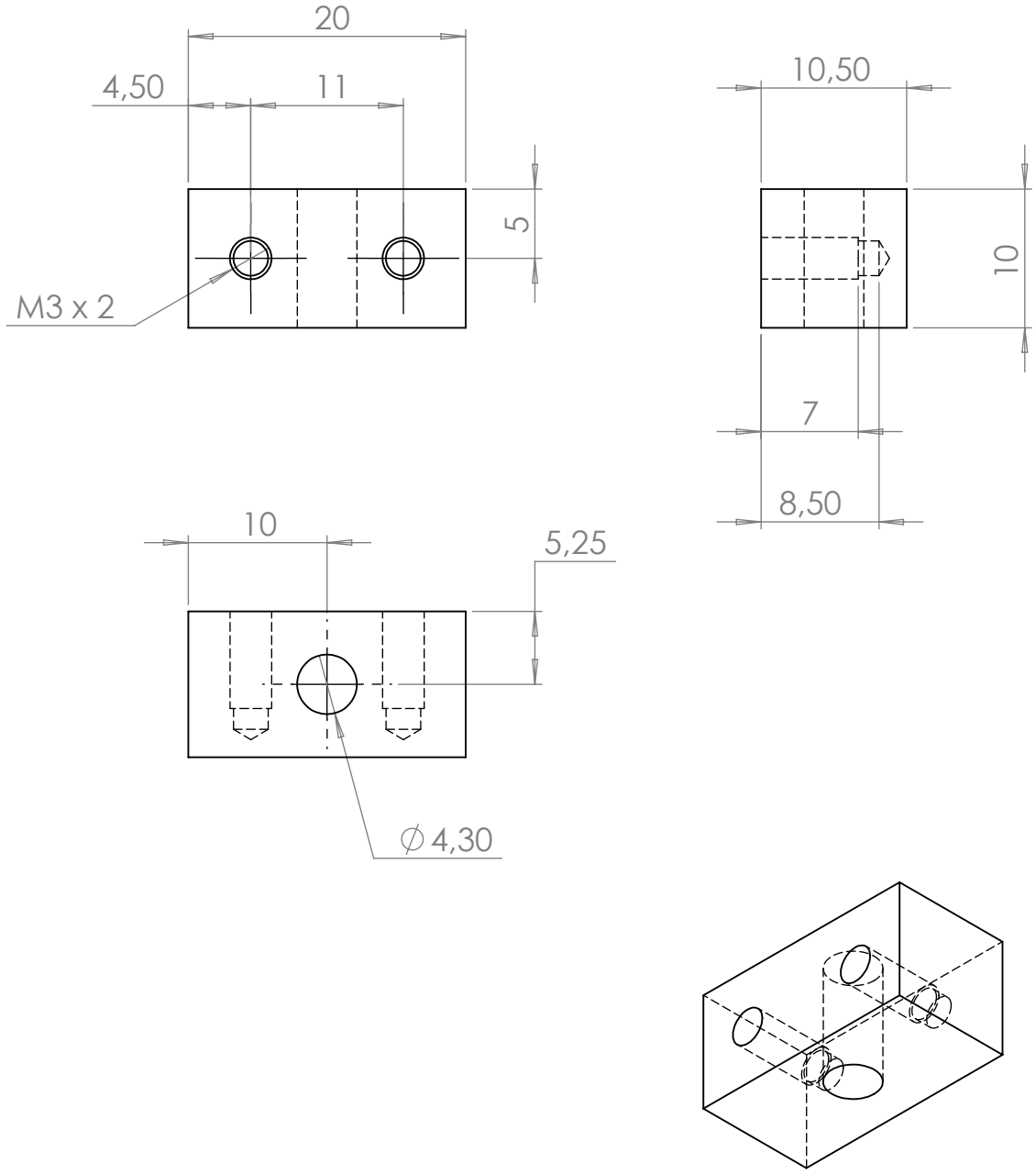

SAUF INDICATION CONTRAIRE: LES COTES SONT EN MILLIMETRES ETAT DE SURFACE: TOLERANCES: LINEAIRES: ANGULAIRES:	FINITION: BLACK			CASSER LES ANGLES VIFS	NE PAS CHANGER L'ECHELLE	REVISION	
	NOM	SIGNATURE	DATE	QUANTITY	TITRE:		
AUTEUR	KHACHACH			1	Fixation courroie partie mobile (Axe Y)		
VERIF.							
APPR.							
FAB.							
QUAL.				MATERIAU: ALUMINIUM	No. DE PLAN 1420-04-12		A4
				MASSE:	ECHELLE:2:1	FEUILLE 1 SUR 1	