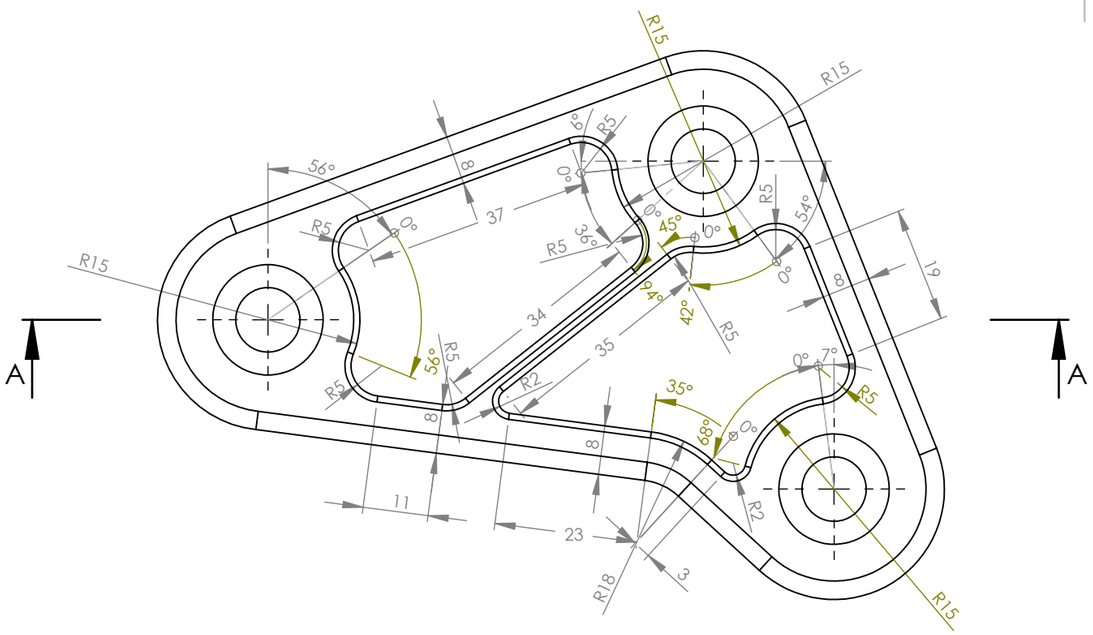

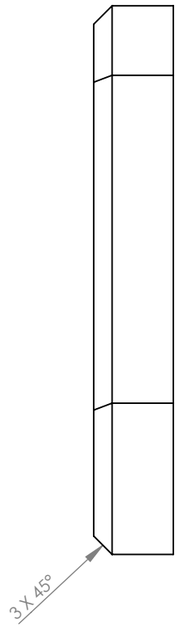

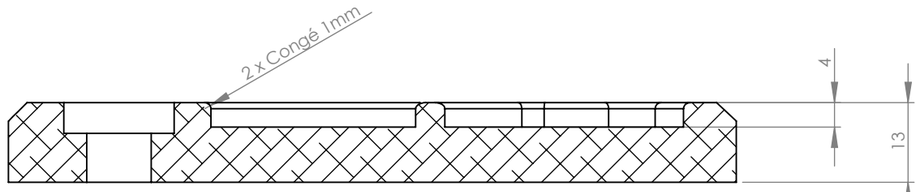

COUPE A-A

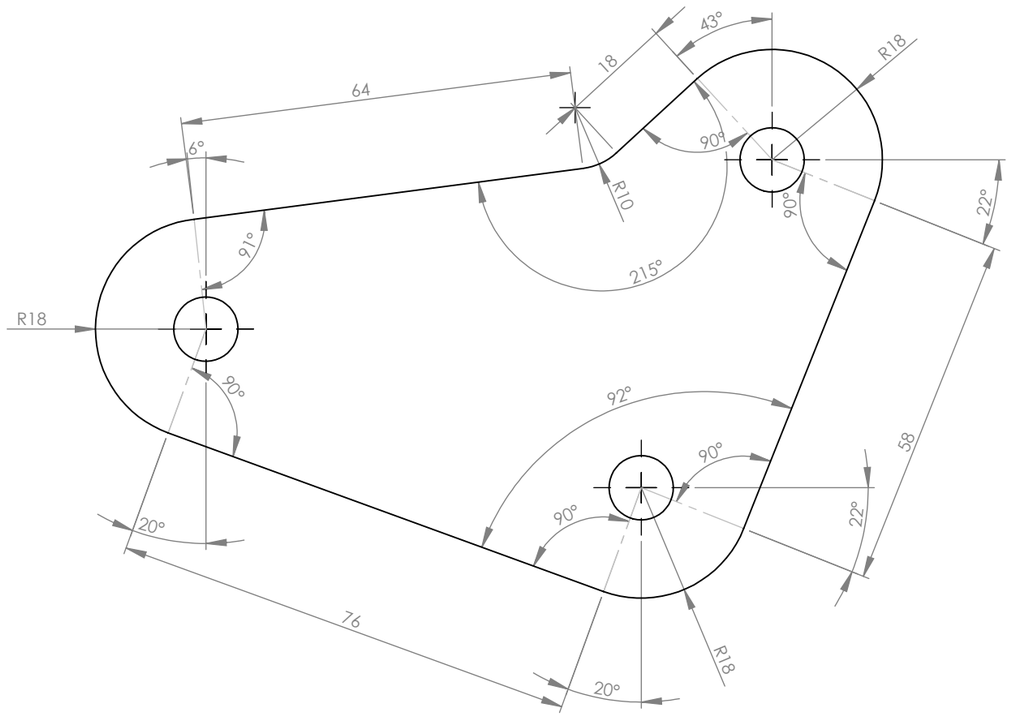

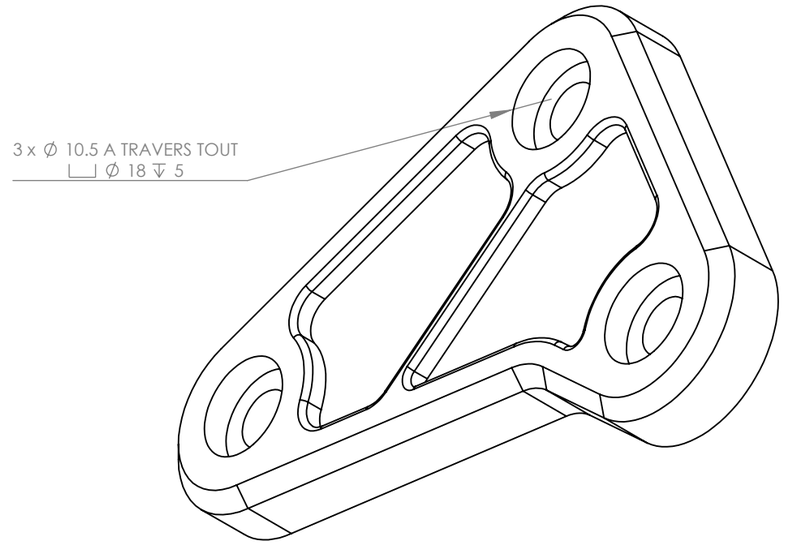

SAUF INDICATION CONTRAIRE: LES COTES SONT EN MILLIMETRES ETAT DE SURFACE: TOLERANCES: GENERALES SAUF INDIQUEES	FINITION: EPOXY NOIR SATIN RAL 9005			CASSER LES ANGLES VIFS	NE PAS CHANGER L'ECHELLE	REVISION	A
	NOM	SIGNATURE	DATE		TITRE: TRIANGLE D		
AUTEUR	GLIKOU		29/10/18				
VERIF.							
APPR.							
FAB.							
QUAL.				MATERIAU: ALUMINIUM 6061	No. DE PLAN TRIANGLE D^		A3
				MASSE:	ECHELLE:1:1	FEUILLE 1 SUR 1	