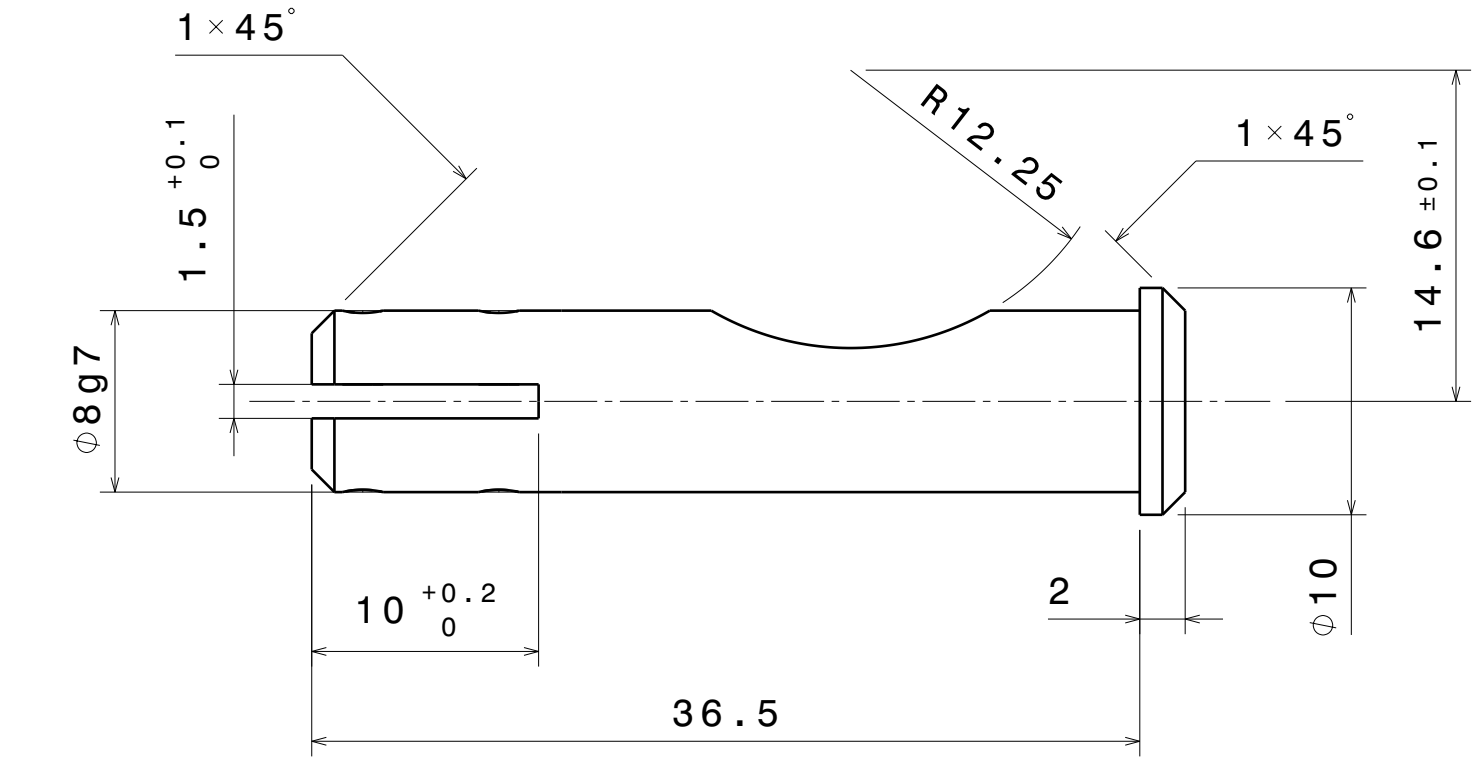


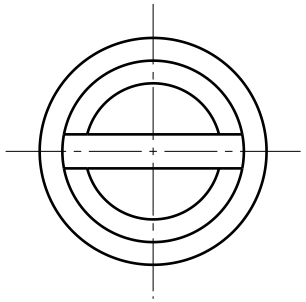

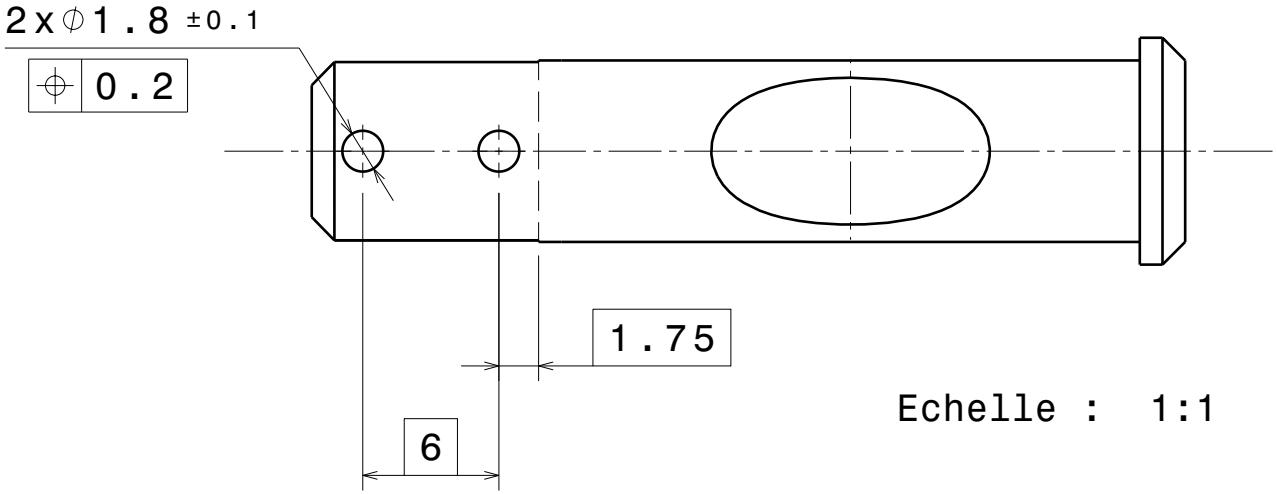


Echelle : 1:1

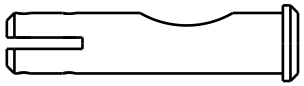

Axe de verrouillage

Echelle : 3/1
Matiere : Aluminium
Tol Generale : +/- 0.25
Indice : 00
Date : 09/12/18