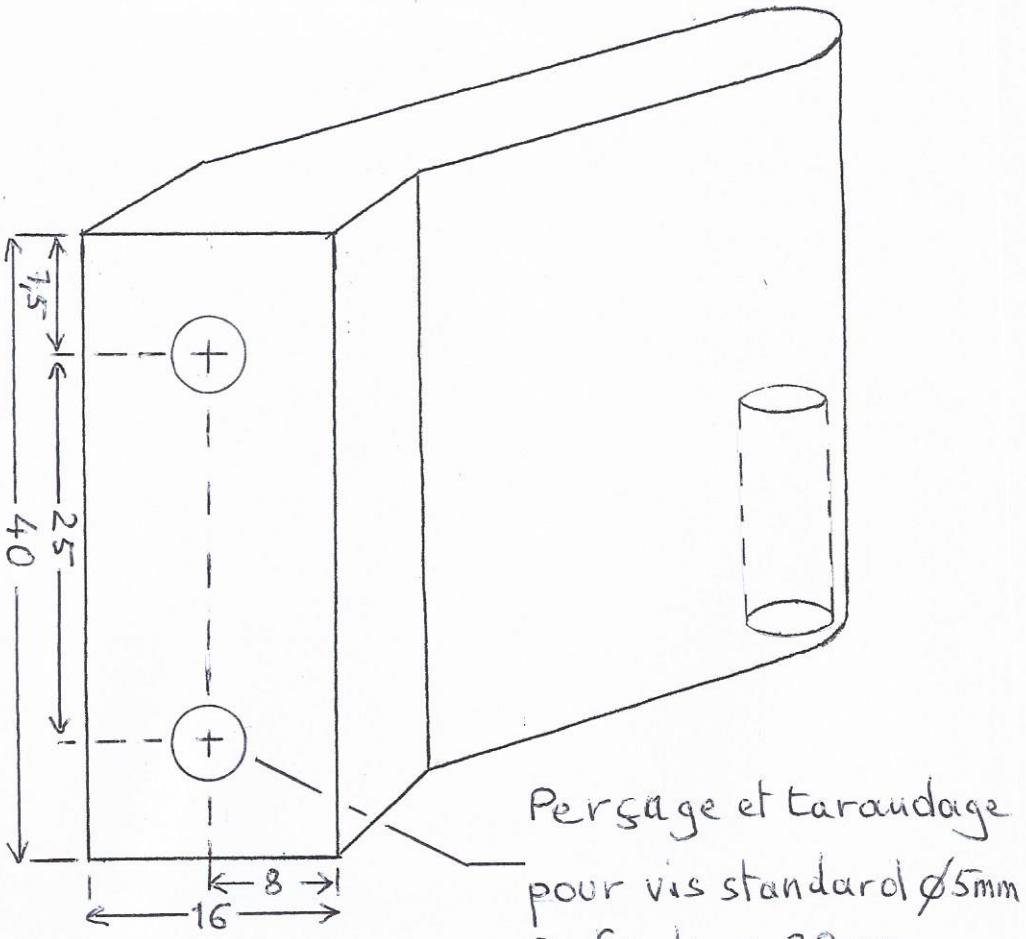
7,5
25
40
8
16
Perçage et taraudage
pour vis standard ⌀5mm
Profondeur 20mm

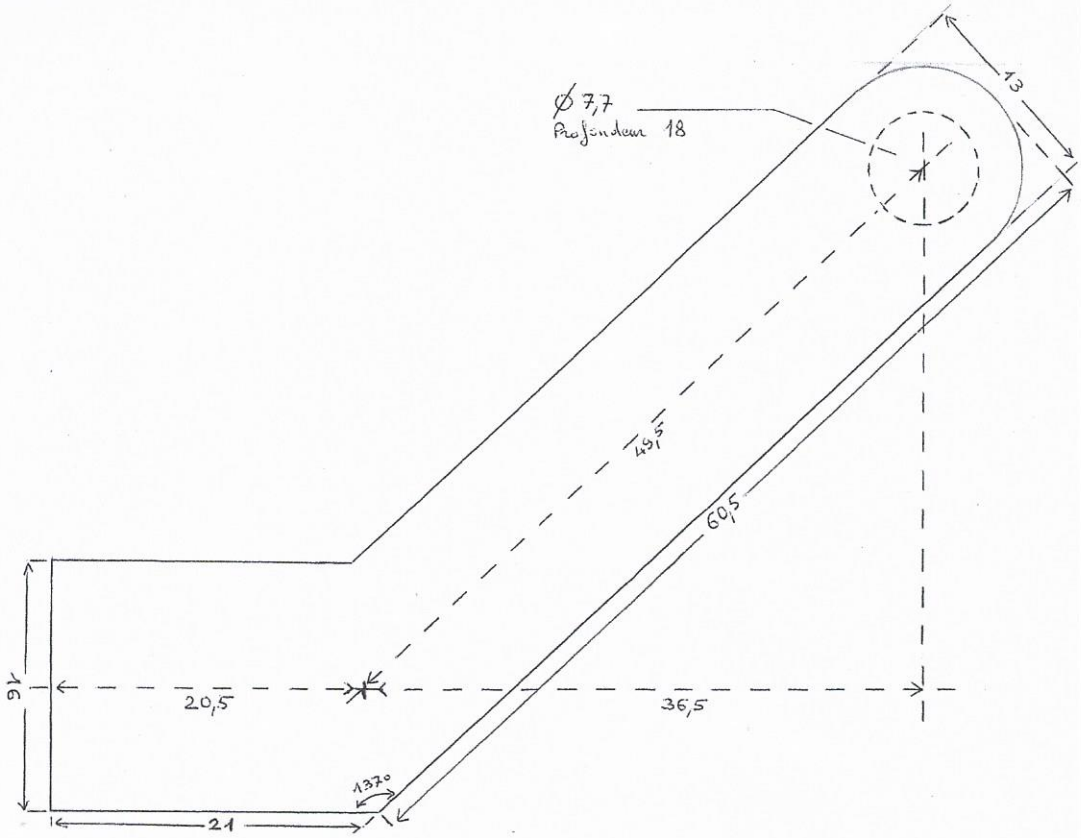
⌀7,7
Profondeur 18
13
45,5
60,5
16
20,5
36,5
137°
21