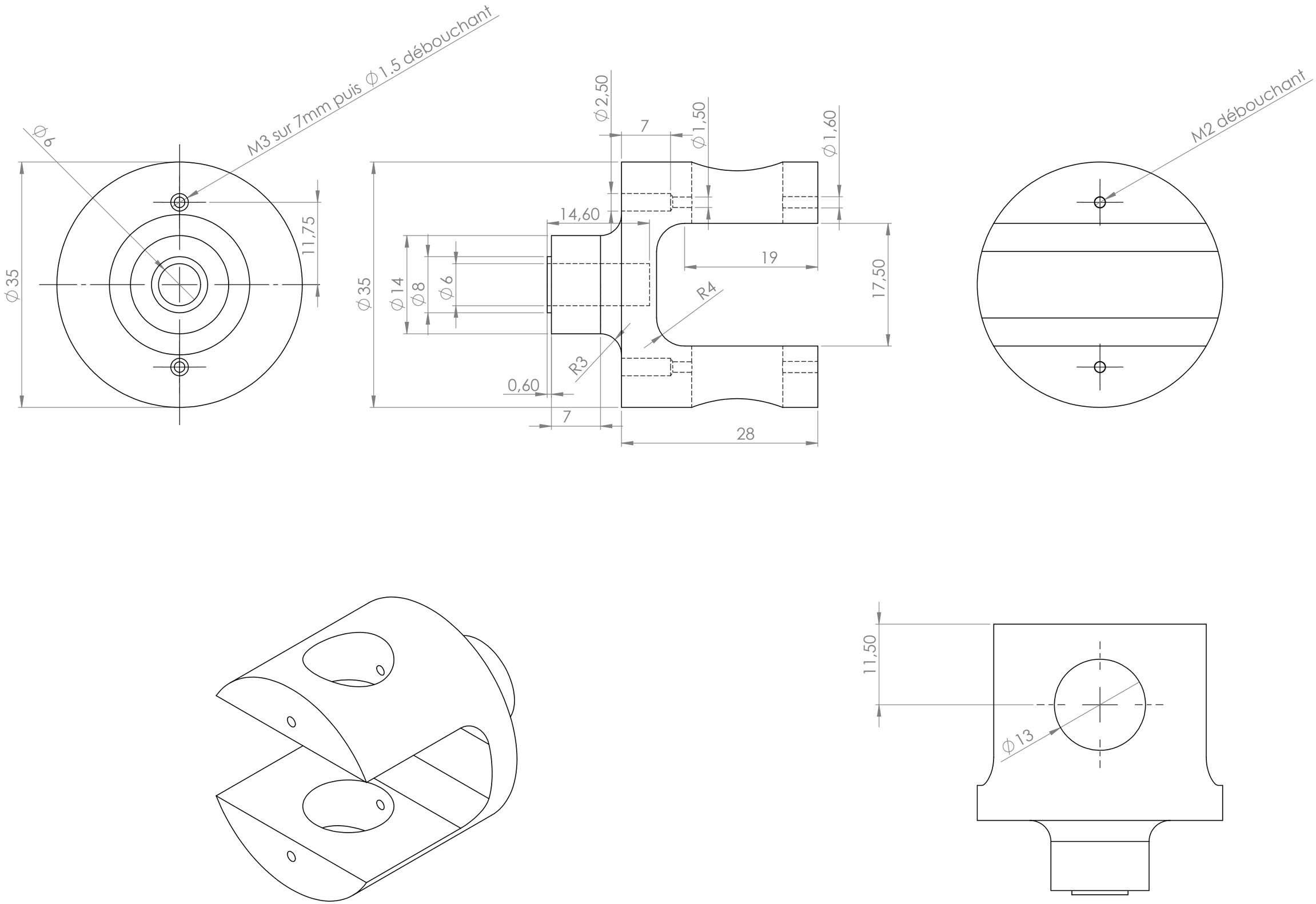
M3 sur 7mm puis ⌀1.5 débouchant
⌀6
⌀35
11,75
⌀2,50
7
⌀1,50
⌀1,60
14,60
19
17,50
⌀35
⌀14
⌀8
⌀6
R4
R3
0,60
7
28
M2 débouchant
11,50
⌀13