Détail A
Echelle : 4:1

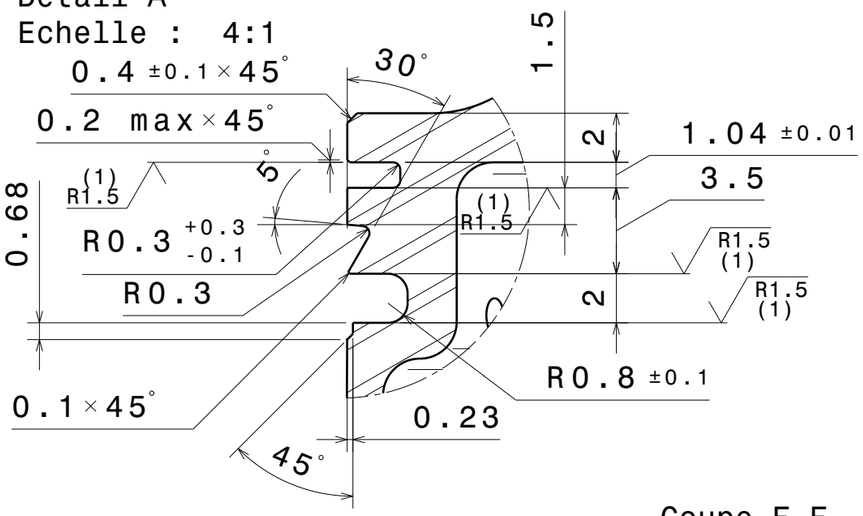

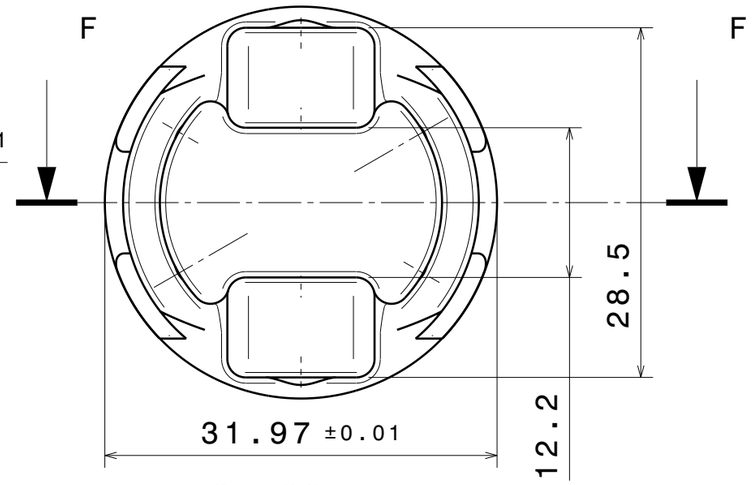

Vue isométrique
Echelle : 3:2

Coupe F-F
Echelle : 2:1

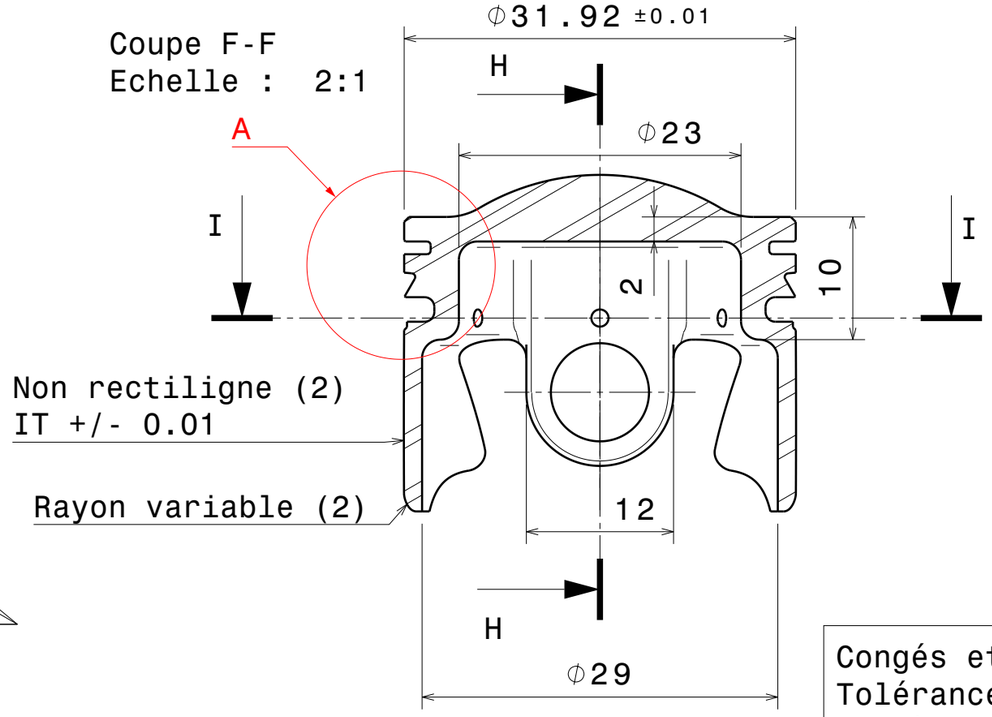

Coupe H-H
Echelle : 2:1

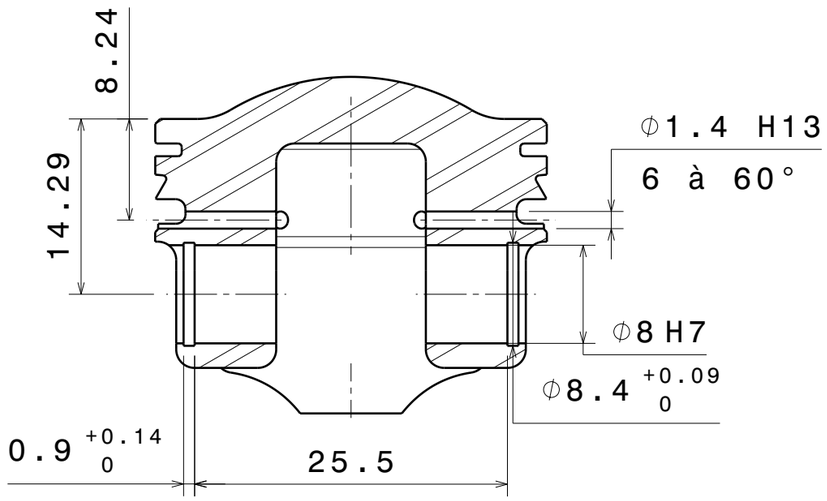

Non circulaires (2)

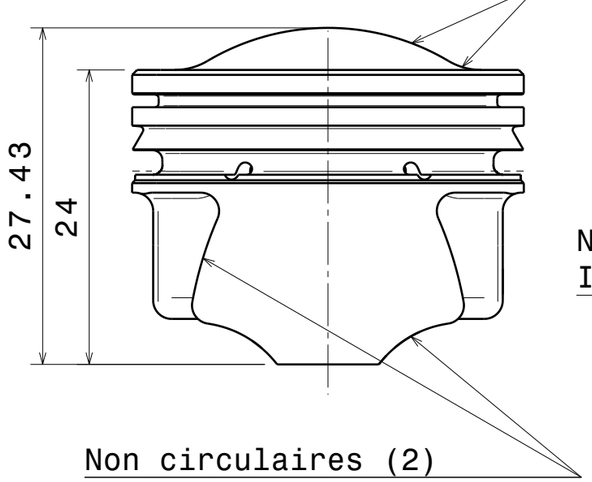

Non circulaires (2)

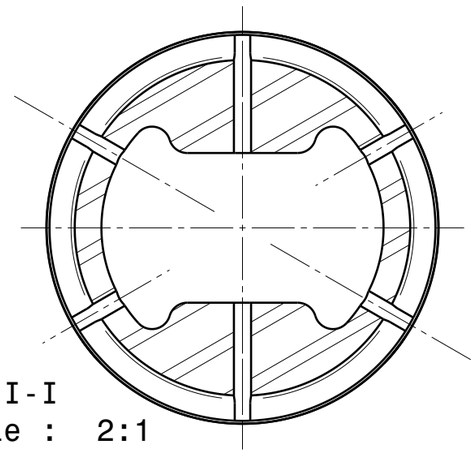

Coupe I-I
Echelle : 2:1

Congés et arrondis sans indication R1.5
Tolérances générales ISO 2768-fH
Matière : type AlSi12CuNiMg - Choix alternatif 2014A
Ra : 0.8 sur surfaces extérieures, 3.2 ailleurs

(1) : Sur flancs des gorges
- Ondulation 20 µm sur 360°
- Rectitude radiale 5 µm
- Perpendicularité /axe piston 50 µm
- Parallélisme pour gorge la plus haute 5 µm
(2) : Voir fichier STEP

DESIGNED BY: YT	PISTON OUVERT Moteur 2019		
DATE: 04/02/2019			
CHECKED BY: XXX			
DATE: XXX			
SIZE A3	team UTéCia - UTC		
SCALE 2:1	WEIGHT (kg) 20 g	DRAWING NUMBER PistonOuvert2019	SHEET 1/1

This drawing is our property; it can't be reproduced or communicated without our written agreement.

I	_
H	_
G	_
F	_
E	_
D	_
C	_
B	_
A	_