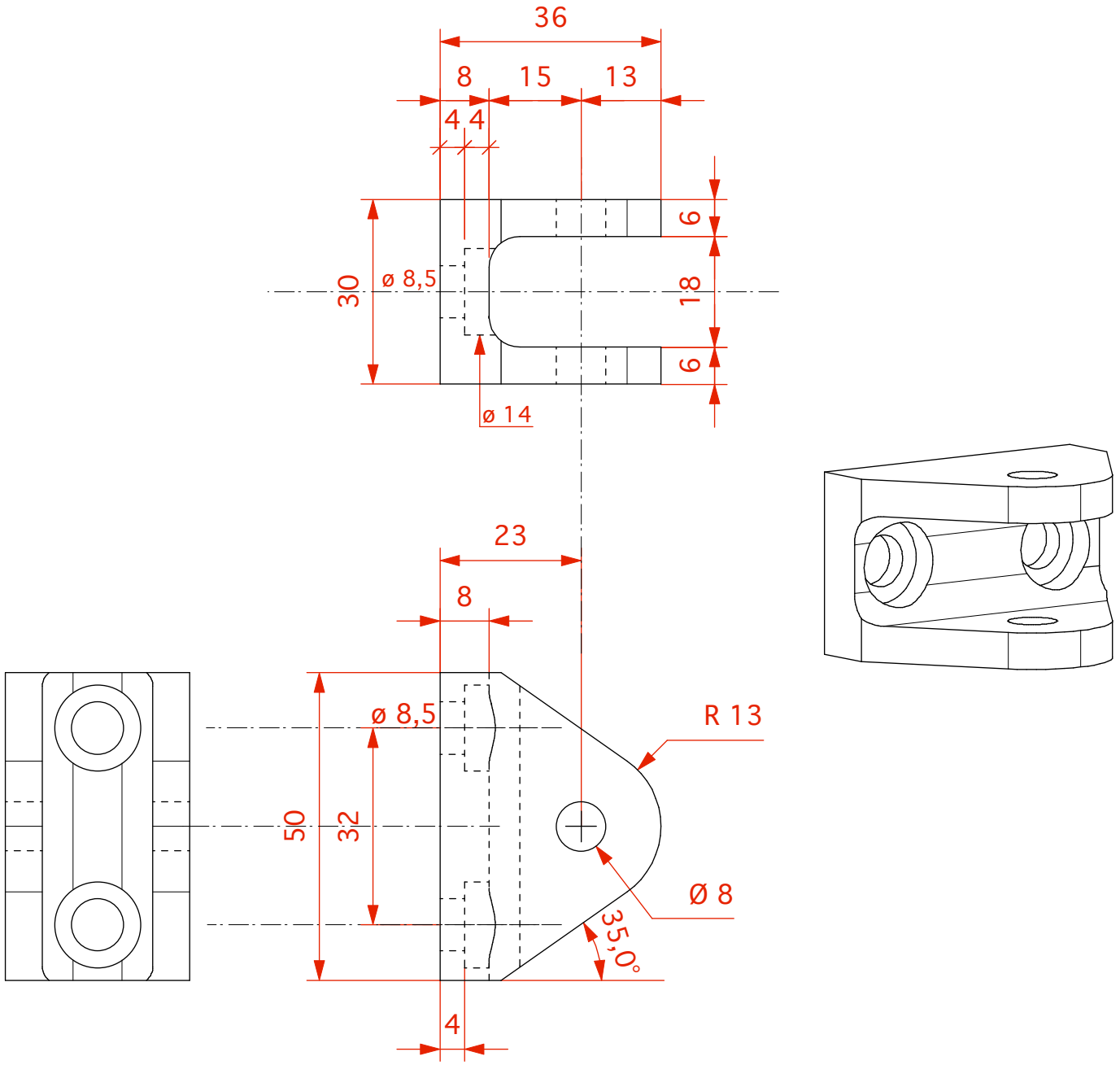

Pièce n° 22

Pontet de fixation triangles supérieurs av
matière alu 7075 4 pièces

Echelle 1 12 février 2019

Ailef 1000 CM