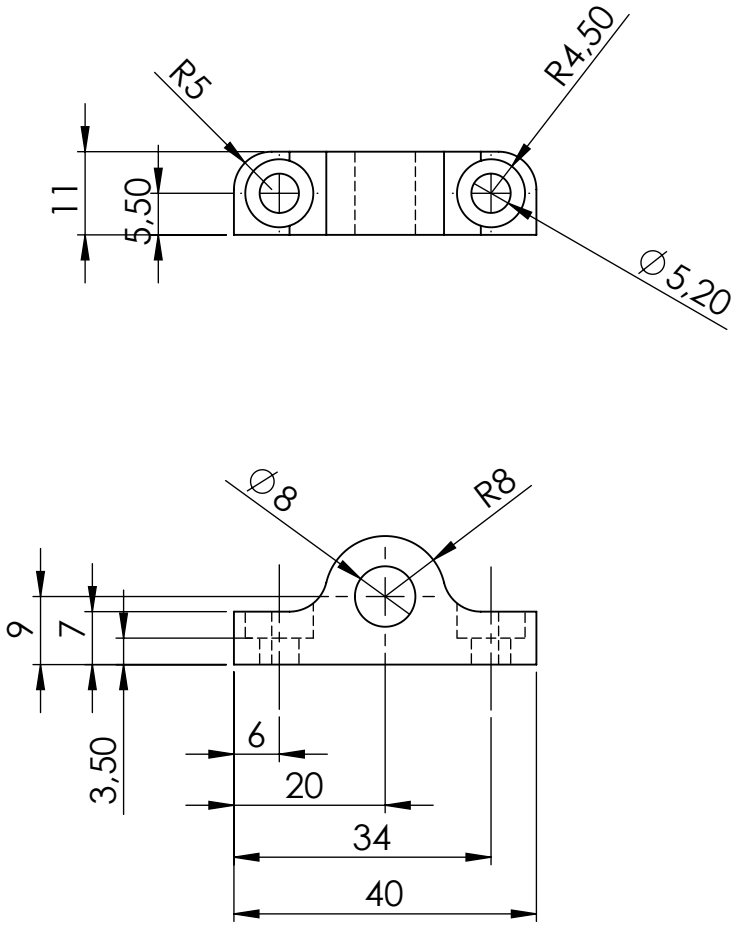

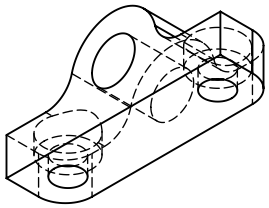

Quantité : 4

SAUF INDICATION CONTRAIRE: LES COTES SONT EN MILLIMETRES ETAT DE SURFACE: TOLERANCES: LINEAIRES: +/- 0.1 mm ANGULAIRES: +/- 0.5 °	FINITION:	CASSER LES ANGLES VIFS	NE PAS CHANGER L'ECHELLE / REVISION

	NOM	SIGNATURE	DATE
AUTEUR	Serre		29/08/19
VERIF.			
APPR.			
FAB.			
QUAL.			

TITRE:

Fixation roue libre

MATERIAU: Inox 316 L

MASSE:

No. DE PLAN: PL-USI-033-Aa

A4

ECHELLE:2:1

FEUILLE 1 SUR 1