13_Tensioning_Device_Trailing_Screw est réalisé à partir d'une barre ronde de diamètre 8mm en acier inoxydable (ex 304L)

L'extrémité droite de la tige est taraudée sur 15 mm avec M8 au pas 0,5 mm

Quantité = 2

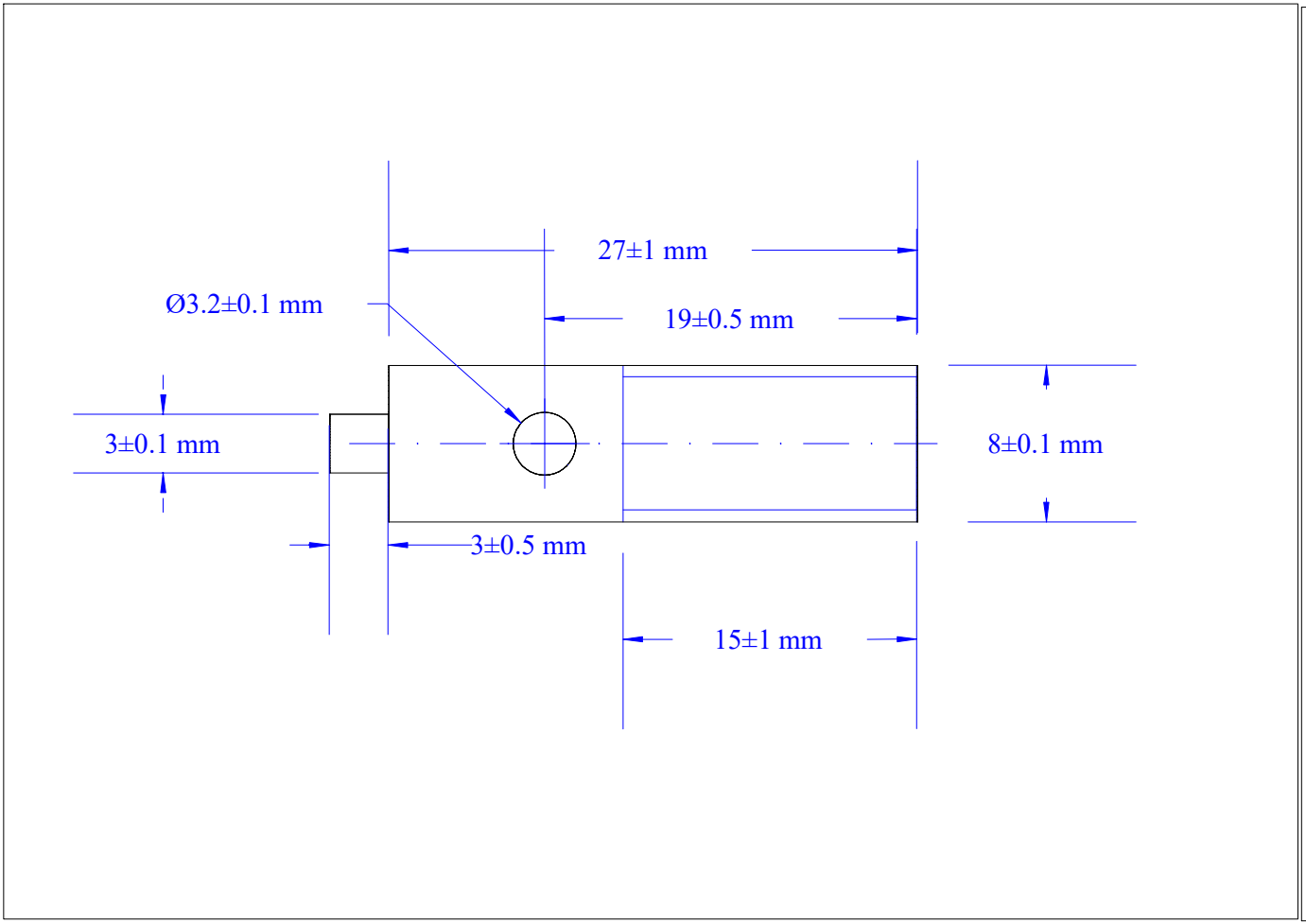

Vue de face

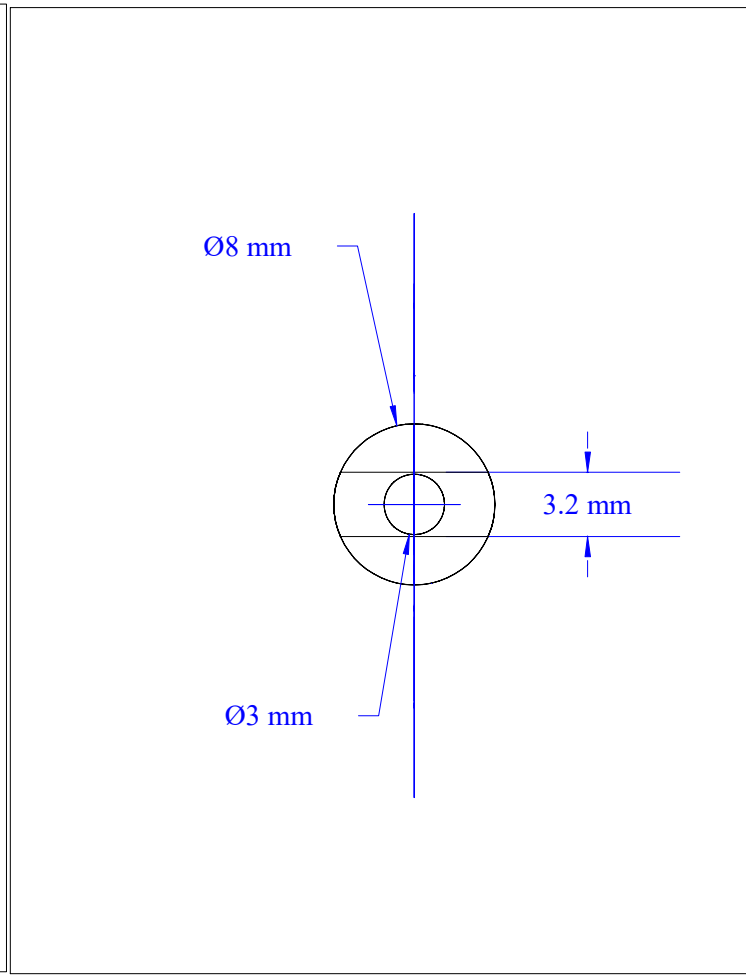

Vue de côté