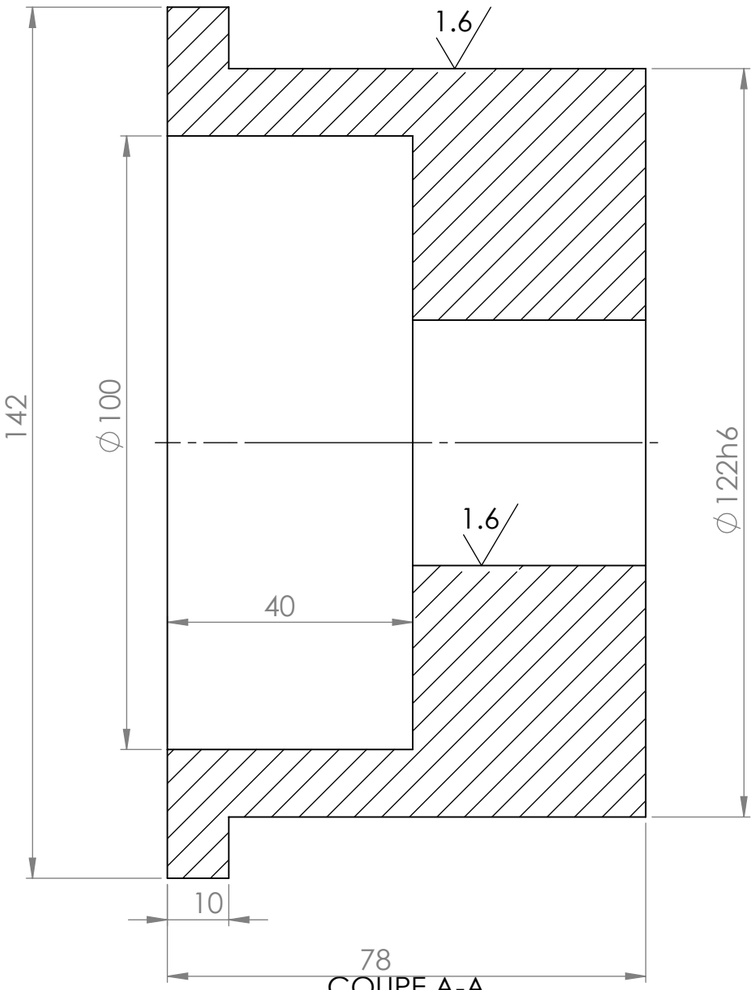

COUPE A-A
ECHELLE 1 : 1

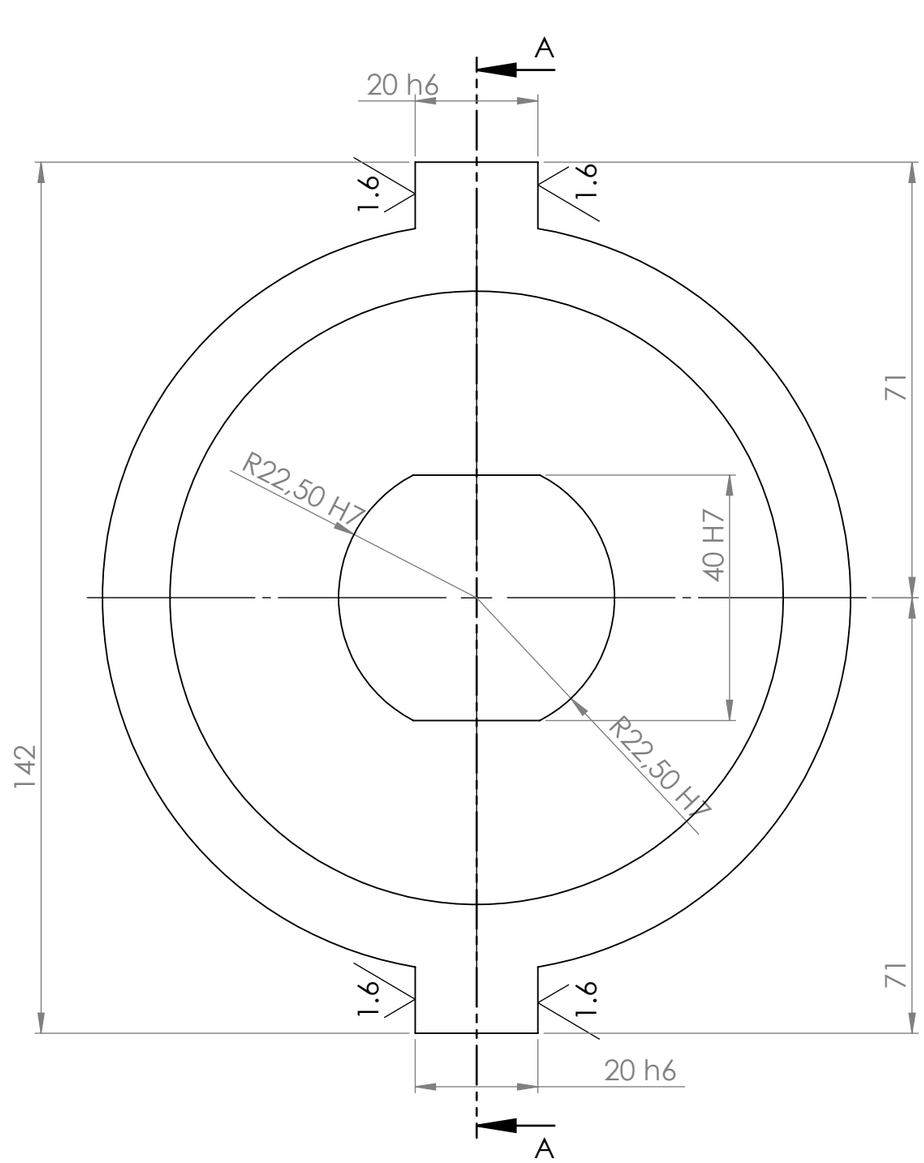

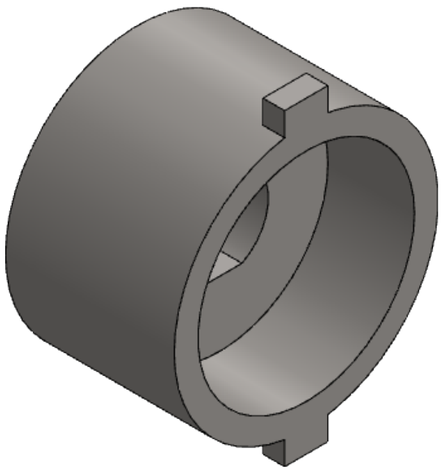

Diameter 122mm is diameter of bore

SAUF INDICATION CONTRAIRE: LES COTES SONT EN MILLIMETRES ETAT DE SURFACE: TOLERANCES:H9/h8 LINEAIRES: ANGULAIRES:	FINITION:			CASSER LES ANGLES VIFS	NE PAS CHANGER L'ECHELLE	REVISION	
	NOM	SIGNATURE	DATE		TITRE: Part 16 - side wall		
AUTEUR	AZARKH I.		12/09/18				
VERIF.							
APPR.							
FAB.							
QUAL.				MATERIAU: Stainless steel 304	No. DE PLAN Part 16 side wall		A3
				MASSE:	ECHELLE:1:2	FEUILLE 1 SUR 1	