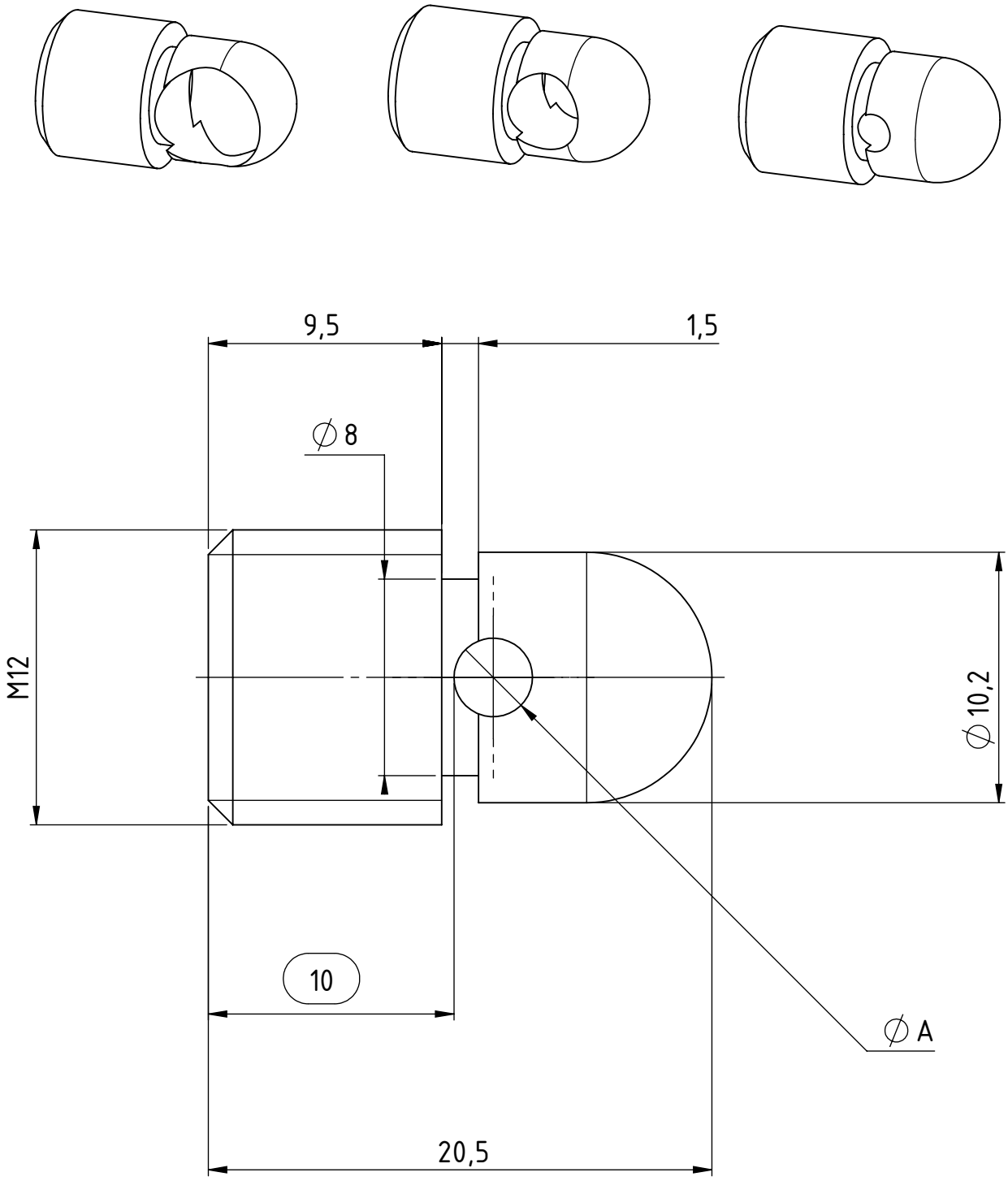

ØA	3,2	4,2	6,5	9
Quantité	30	15	15	15

Attention la côte de 10 n'est pas le centre, mais le bord du perçage