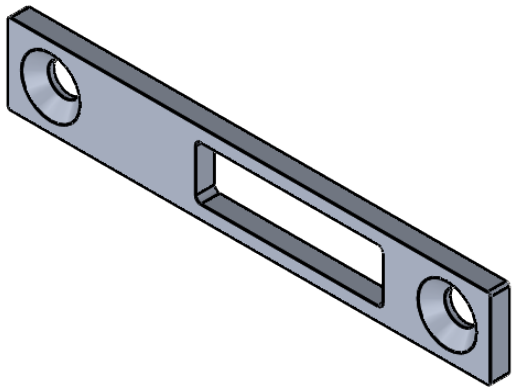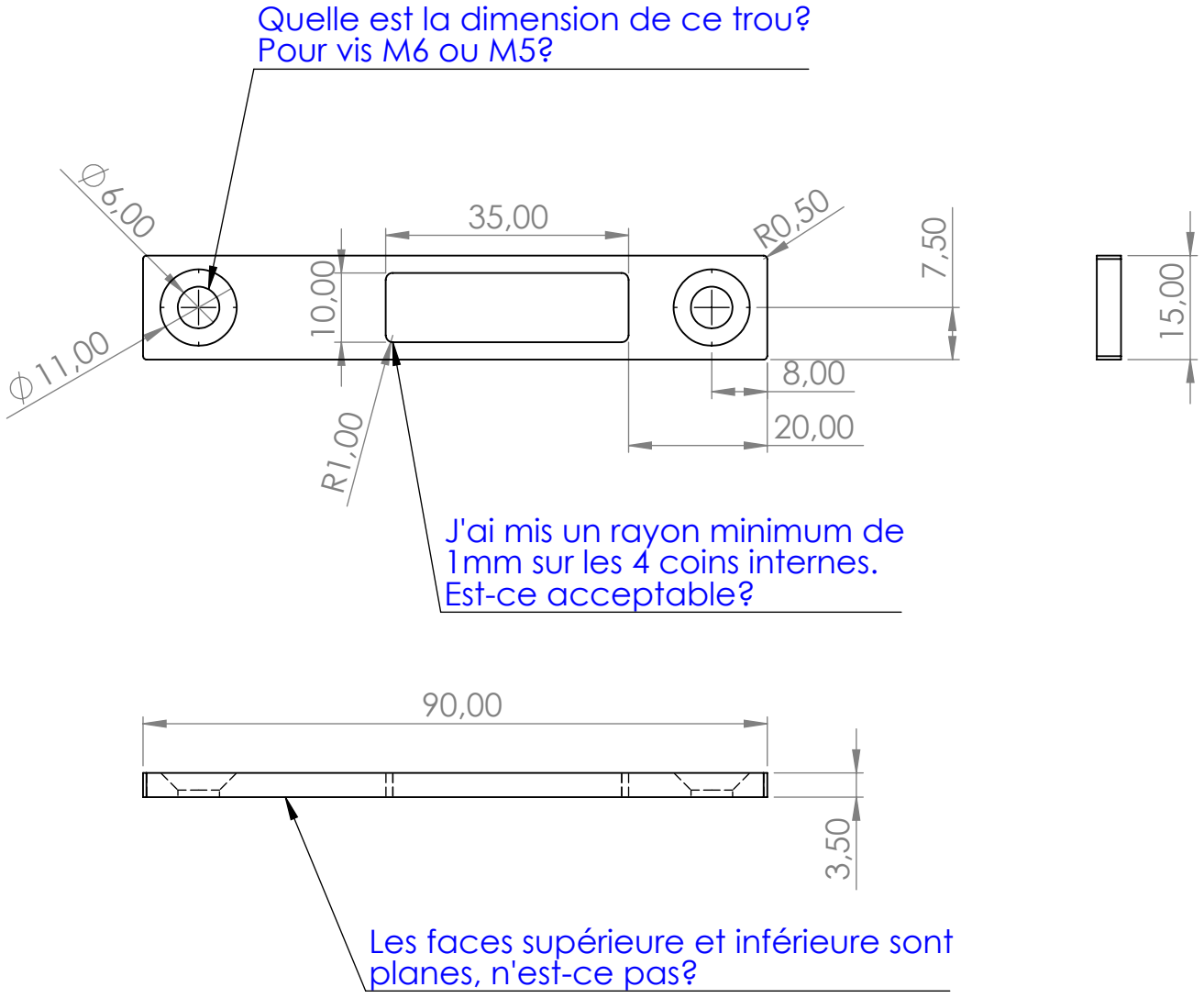Dessin de CNCELOS.
Ne partagez pas sans permission.